COMUNE DI NAPOLI

FUTURA LA SCUOLA PER L'ITALIA DI DOMANI

REGIONE CAMPANIA

RESPONSABILE UNICO DEL PROCEDIMENTO
Ing. Francesco Greco

DIRETTORE DEI LAVORI
Arch. Annamaria Di Nola

PROGETTISTI

CAPOGRUPPO MANDATARIA
Studio Speri Società di Ingegneria S.R.L.

MANDANTE
Studio KR e Associati s.r.l.

MANDANTE
Ing. Nicola Semerano

REGIONE CAMPANIA
Direzione Generale Istruzione, Formazione, Lavoro e Politiche Giovanili

PIANO NAZIONALE DI RIPRESA E RESILIENZA
Missione 4 - Istruzione e Ricerca
Componente 1 - Potenziamento dell'offerta dei servizi di istruzione: dagli asili nido alle Università
Investimento 3.3: "Piano di messa in sicurezza e riqualificazione dell'edilizia scolastica"
NEXT GENERATION EU

VARIANTE N.1

Lotto 4 Adeguamento sismico ed efficientamento energetico
3° Circolo Didattico "De Amicis" - Sede Centrale
CUP: B69J22001500006 - CIG: 9769264BAD

EM.	DESCRIZIONE	COMPIL.	VERIFIC.	APPROV.	DATA
01	PERIZIA DI VARIANTE	RAUCCI	DI NOLA	DI NOLA	15/07/2026

PROGETTO DI RIFERIMENTO:
LOTTO 4 ADEGUAMENTO SISMICO ED EFFICIENTAMENTO ENERGETICO
3° CIRCOLO DIDATTICO "DE AMICIS" - SEDE CENTRALE

BANDO DI RIFERIMENTO:
PIANO NAZIONALE DI RIPRESA E RESILIENZA - NEXT GENERATION EU

CODICE IDENTIFICAZIONE

ELE 14

TITOLO

SCHEMA UNIFILARE - QUADRO GENERALE E QUADRI DI PIANO

COMUNE DI NAPOLI MUNICIPALITA' 1	DATA, 15/07/2026	SCALE GRAFICHE UTILIZZATE 1:50	FUNZIONARIO TECNICO ARCH. ANNAMARIA DI NOLA

Validato

Creato da:

N° affare:

N° schema:

Data:
21/07/2026

Indice:
a

Regime di neutro: TT (normale)

Corrente di corto-circuito: Ik1 : 6 kA

Ik2/3 : 10 kA

Caduta di tensione d'origine in %:

Grado IP:

Riserva:

Numero totale quadri: 1

ISTITUTO E. DE AMICIS - Via Bausan, Napoli (NA)

Rifacimento Quadri Elettrici

SCHEMA ELETTRICO

Quadro Seminterrato

3			
2			
1			
Modifica	Data modifica	Modificato da	
Scala:	Ik3: 10 kA	Ik1: 6 kA	TT (normale)

Progetto

ISTITUTO E. DE AMICIS - Via Bausan, Napoli (NA)

Intestazione

hager

BOCCHIOTTI

=

+ Q0 - QSEM

Foglio: 1 / 3

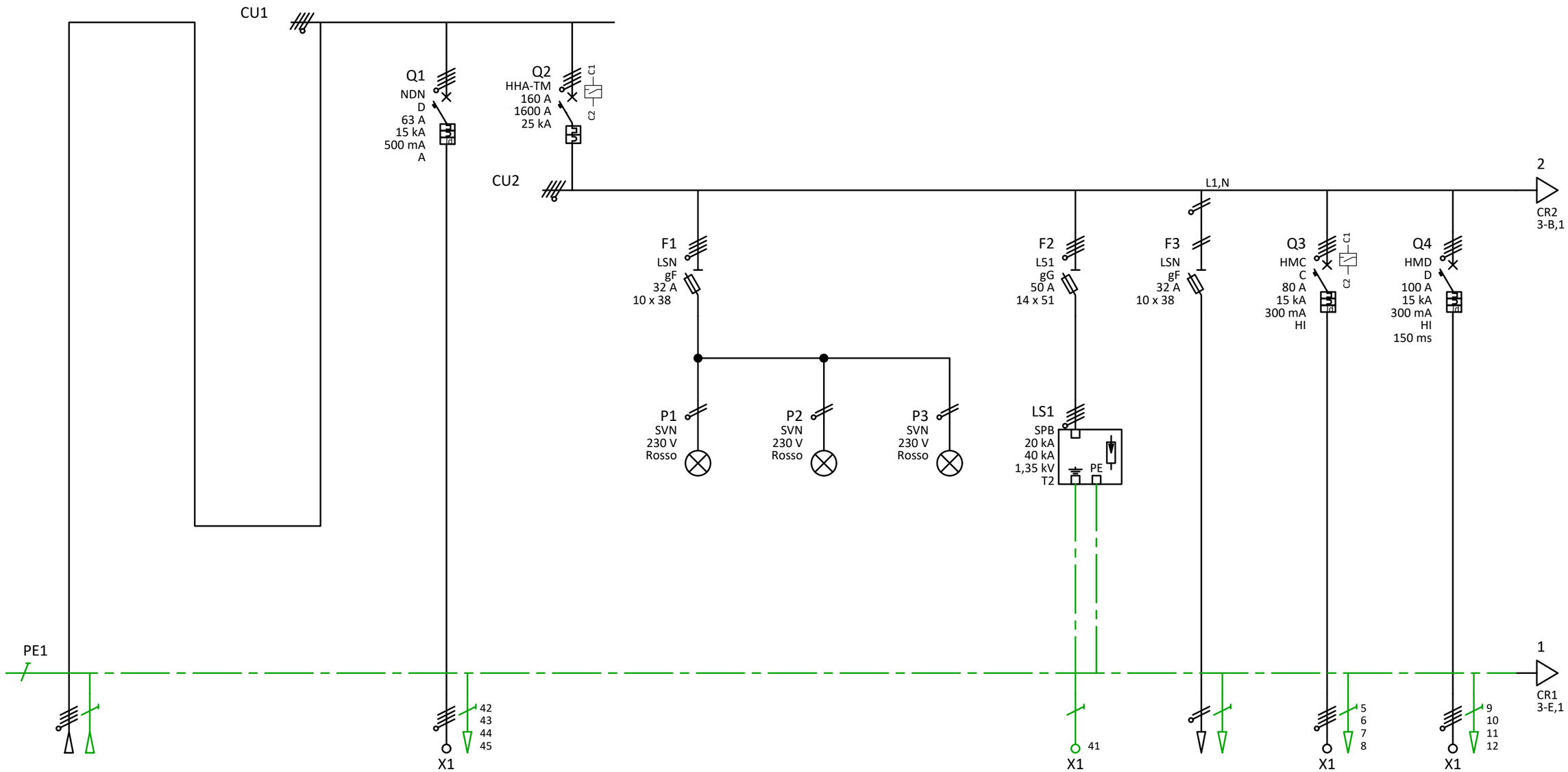

Riferim. cavo	W1			W2					W13	W3	W4	W5	
Tipo di cavo									Cavo		Cavo	Cavo	
Sezione (mm²)									1x4x16		1x5x25	1x5x35	
Delta U %													
Lunghezza cavo													
Descriz. circuito													
Corrente Ib	160 A										60,77	68,37	
Applicazione Localizzazione delle uscite	Dal Contatore ENEL			Alimentazione Pompe Antincendio	Generale Quadro		Presenza Rete		Scaricatore Classe II	Ausiliari	Arrivo da Fotovoltaico	Alimentazione Gruppo Frigo	

3			Progetto	:hager	=
2			ISTITUTO E. DE AMICIS - Via Bausan, Napoli (NA)	BOCCHIOTTI	+ Q0 - QSEM
1					
Modifica	Data modifica	Modificato da	Schema di potenza		
Scala: 1	Ik3: 10 kA	Ik1: 6 kA TT (normale)			Foglio: 2 / 3

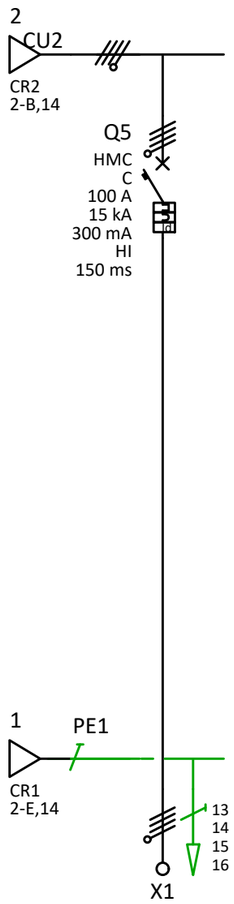

Riferim. cavo	W6
Tipo di cavo	Cavo
Sezione (mm²)	1x5x25
Delta U %	
Lunghezza cavo	
Descriz. circuito	Al QGPT
Corrente Ib	60,77
Applicazione Localizzazione delle uscite	Uscita verso sotto-quadro Q1 - QGPT

3			Progetto	
2			ISTITUTO E. DE AMICIS - Via Bausan, Napoli (NA)	=
1				+ Q0 - QSEM
Modifica	Data modifica	Modificato da		
Scala: 1	Ik3: 10 kA	Ik1: 6 kA TT (normale)	Schema di potenza	Foglio: 3 / 3

:hager BOCCHIOTTI

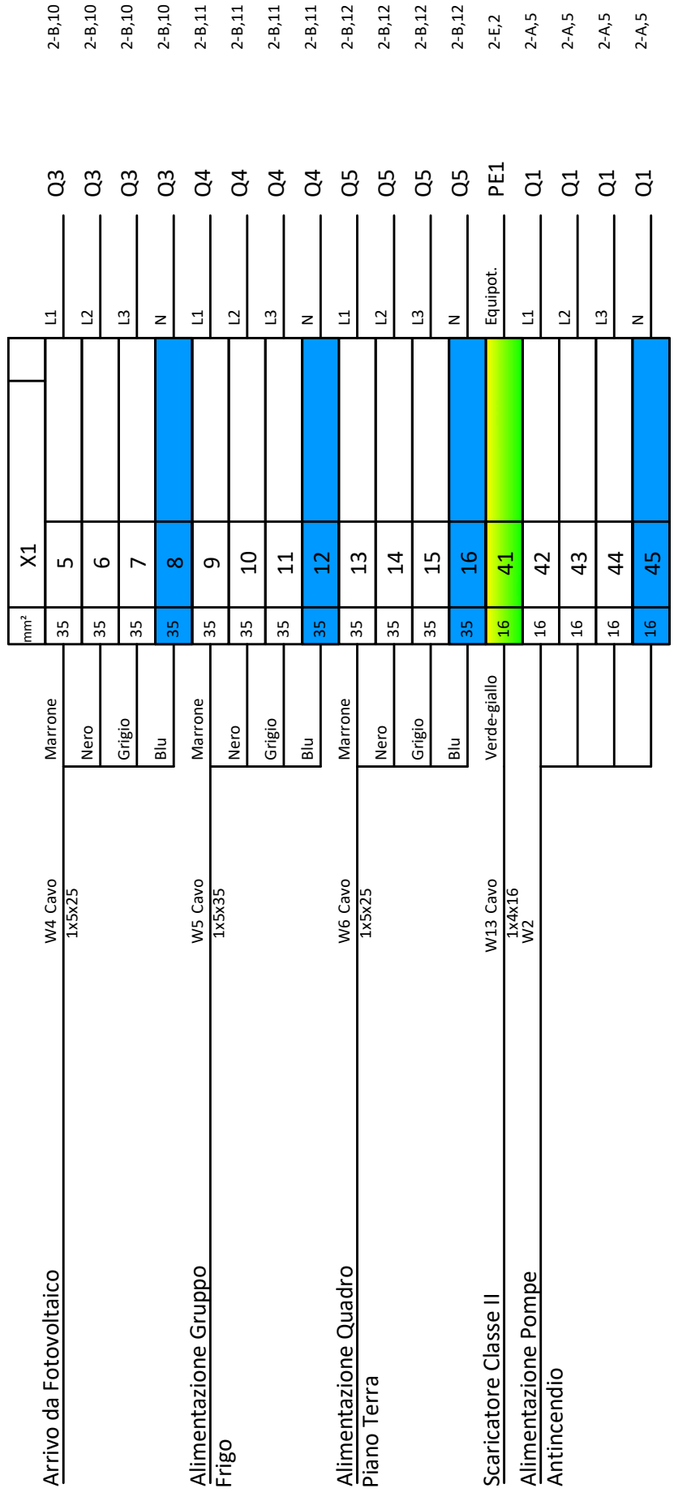

3			Progetto	:hager BOCCHIOTTI	=
2			ISTITUTO E. DE AMICIS - Via Bausan, Napoli (NA)		+ Q0 - QSEM
1					
Modifica	Data modifica	Modificato da	Piano morsettiera		
Scala: 1	Ik3: 10 kA	Ik1: 6 kA TT (normale)			Foglio: 1 / 1

FM204

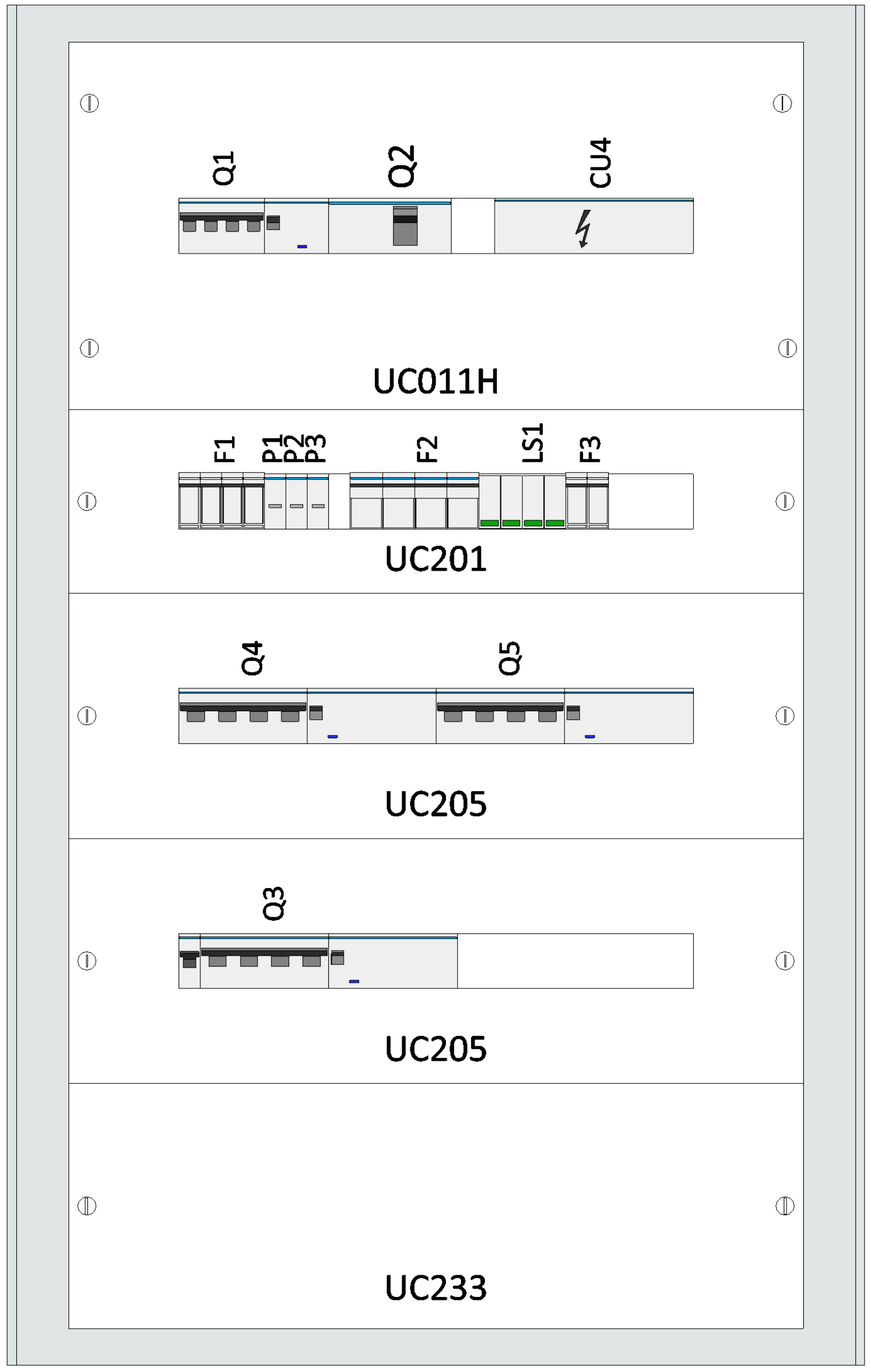

Con piastra

3			Progetto	
2			ISTITUTO E. DE AMICIS - Via Bausan, Napoli (NA)	
1				
Modifica	Data modifica	Modificato da		
Scala: 1/5	Ik3: 10 kA	Ik1: 6 kA TT (normale)	Disegno	

hager BOCCHIOTTI

=
+ Q0 - QSEM

Foglio: 1 / 3

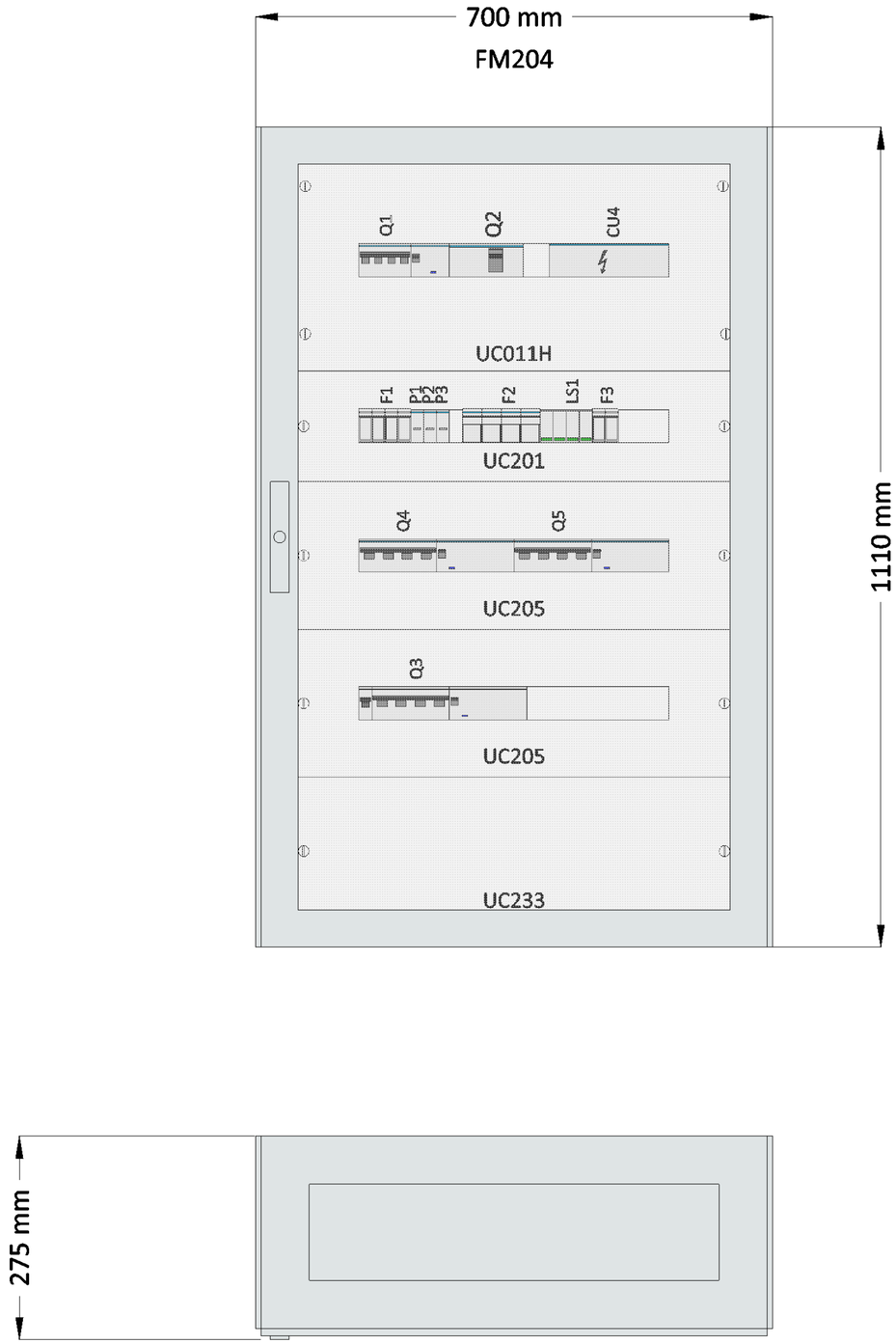

Vista frontale e dall'alto

Vista frontale e dall'alto - Porta esterna chiusa

3			Progetto	
2			ISTITUTO E. DE AMICIS - Via Bausan, Napoli (NA)	=
1				+ Q0 - QSEM
Modifica	Data modifica	Modificato da		
Scala: 1/8	Ik3: 10 kA	Ik1: 6 kA TT (normale)	Disegno	Foglio: 2 / 3

Q0 - QSEM

Quadro Seminterrato

Quadro 5 P260

Configurazione: 1110x700x260 mm

Altezza:	1110 mm	Altezza dello zoccolo:	Senza base
Profondità:	260 mm	Peso del locale:	68 kg
Larghezza:	700 mm	Forma di segregazione	Forma 1

Arrivo e Distribuzione Del Quadro:

Posizione Arrivo Linea:	
Materiale Del Sistema Barre Di Trasferimento	
Livello Icw Nominale:	

Dati tecnici del quadro:

Indice di protezione IP:	IP55
Indice di protezione IK:	IK10
Classe d'isolamento:	Classe 1
Temperatira ambiente:	
Norma di riferimento del locale:	Apparecchiature assiemate di potenza (PSC) secondo IEC 61439-1/-2

Dati elettrici del quadro:

Regime di neutro:	TT (normale)
Tensione assegnata:	400 V
Corrente Ib dell'ingresso:	160 A
Caduta di tensione totale in %:	
Corrente Ik1 dell'ingresso normale:	6 kA
Corrente Ik2/3 dell'ingresso normale:	10 kA
Ik1 min:	
If :	

Ingombro del quadro:

Capacità modulare in moduli:	96	Capacità morsettiera in moduli:	32,5
Occupazione modulare in moduli:	72	Occupazione morsettiera in moduli:	14,4
Occupazione modulare in %:	75%	Occupazione morsettiera in %:	44%
Riserva modulare:	24	Riserva morsettiera in moduli:	18,1
Riserva modulare in %:	25%	Riserva morsettiera in %:	56%

3			Progetto	hager / BOCCHIOTTI	=
2			ISTITUTO E. DE AMICIS - Via Bausan, Napoli (NA)		+ Q0 - QSEM
1					
Modifica	Data modifica	Modificato da	Riepilogo tecnico		Foglio: 3 / 3
Scala: 1	Ik3: 10 kA	Ik1: 6 kA TT (normale)			

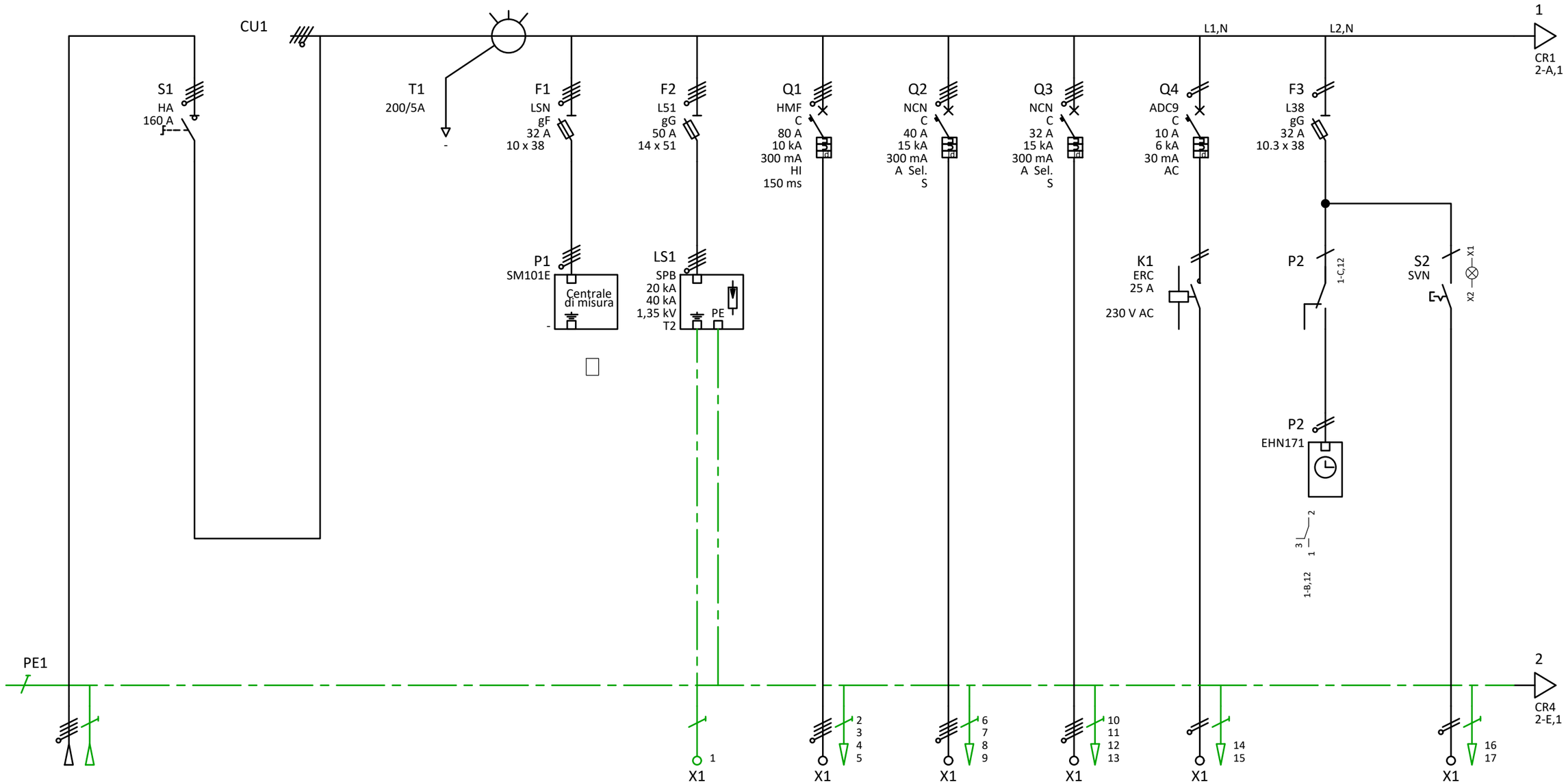

Riferim. cavo	Q0 - QSEM - W6	W1	W2	W3	W4	W5	W6
Tipo di cavo	Cavo	Cavo	Cavo	Cavo	Cavo	Cavo	
Sezione (mm²)	1x5x25	1x4x10	1x5x25	1x5x10	1x5x10	1x3x1.5	
Delta U %							
Lunghezza cavo							
Descriz. circuito							
Corrente Ib	80 A						
Applicazione Localizzazione delle uscite	Alim. quadro Q0 - QSEM Generale Quadro	Multimetro	Scaricatore Classe II	Alimentazione Quadro Piano Primo	Alimentazione Quadro Piano Secondo	Alimentazione Quadro Palestra	Campanella / Interruttore Campanella

3			Progetto	
2			ISTITUTO E. DE AMICIS - Via Bausan, Napoli (NA)	
1				
Modifica	Data modifica	Modificato da		
Scala: 1	Ik3: 6 kA	Ik1: 4,5 kA TT (normale)	Schema di potenza	

hager
BOCCHIOTTI

=
+ Q1 - QGPT

Foglio: 1 / 4

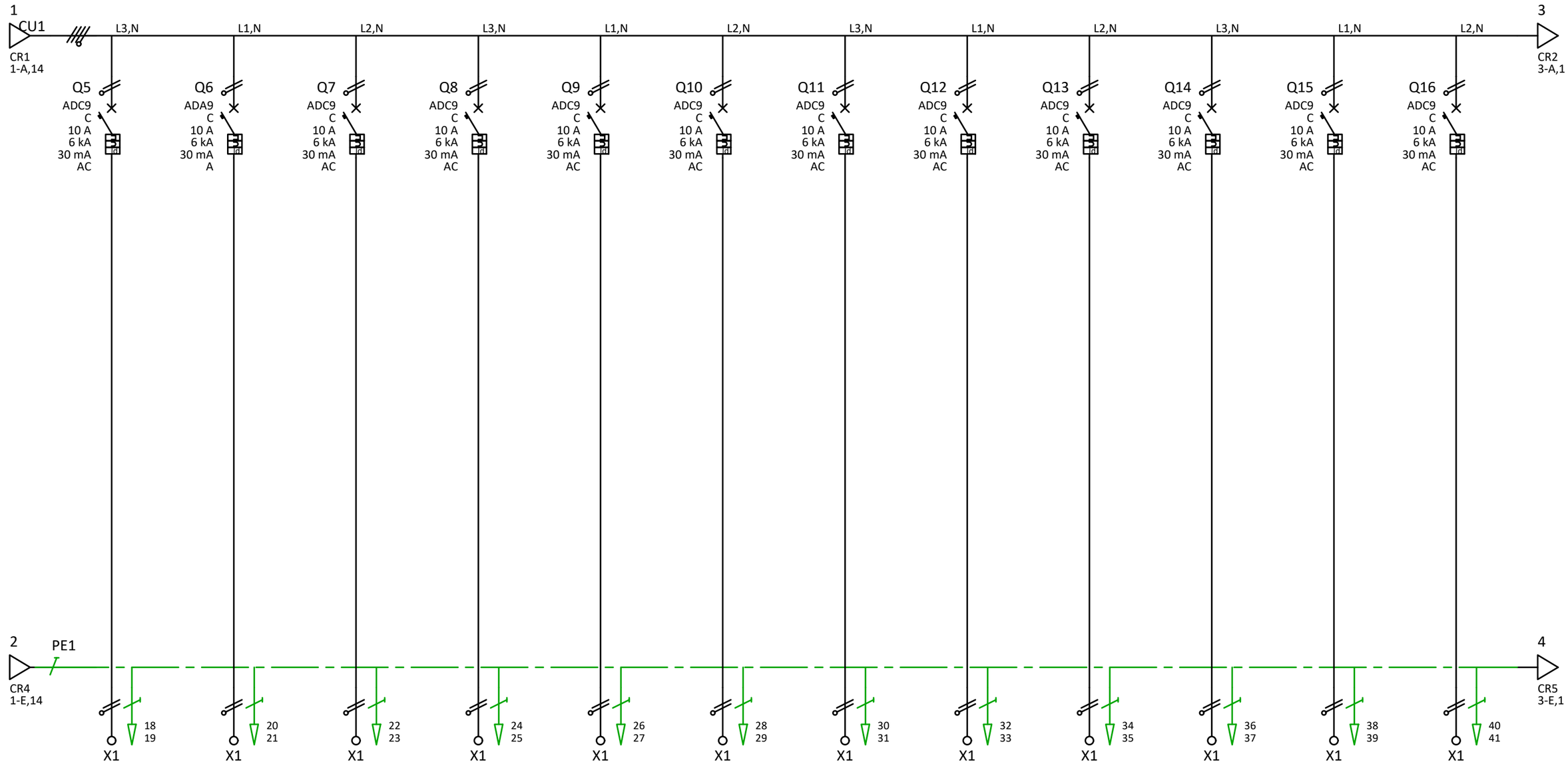

Riferim. cavo	W7	W8	W9	W10	W11	W12	W13	W14	W15	W16	W17	W18
Tipo di cavo	Cavo	Cavo	Cavo	Cavo	Cavo	Cavo	Cavo	Cavo	Cavo	Cavo	Cavo	Cavo
Sezione (mm²)	1x3x1.5	1x3x1.5	1x3x1.5	1x3x1.5	1x3x1.5	1x3x1.5	1x3x1.5	1x3x1.5	1x3x1.5	1x3x1.5	1x3x1.5	1x3x1.5
Delta U %												
Lunghezza cavo												
Descriz. circuito												
Corrente Ib												
Applicazione Localizzazione delle uscite	Linea Interfono	Linea Centrale Rivelazione Incendi	Illuminazione Esterna	Illuminazione Aule 1,2,3	Illuminazione Aule 4,5 B.	Illuminazione Aule 6,7,8 R.	Illuminazione Aule 9,10,11 R.	Illuminazione Corridoio	Illuminazione Corridoio 2	Illuminazione Atrio + Ingresso	Illuminazione Bagni 1	Illuminazione Bagni 2

3			Progetto
2			ISTITUTO E. DE AMICIS - Via Bausan, Napoli (NA)
1			
Modifica	Data modifica	Modificato da	
Scala: 1	Ik3: 6 kA	Ik1: 4,5 kA TT (normale)	Schema di potenza

hager
BOCCHIOTTI

=
+ Q1 - QGPT

Foglio: 2 / 4

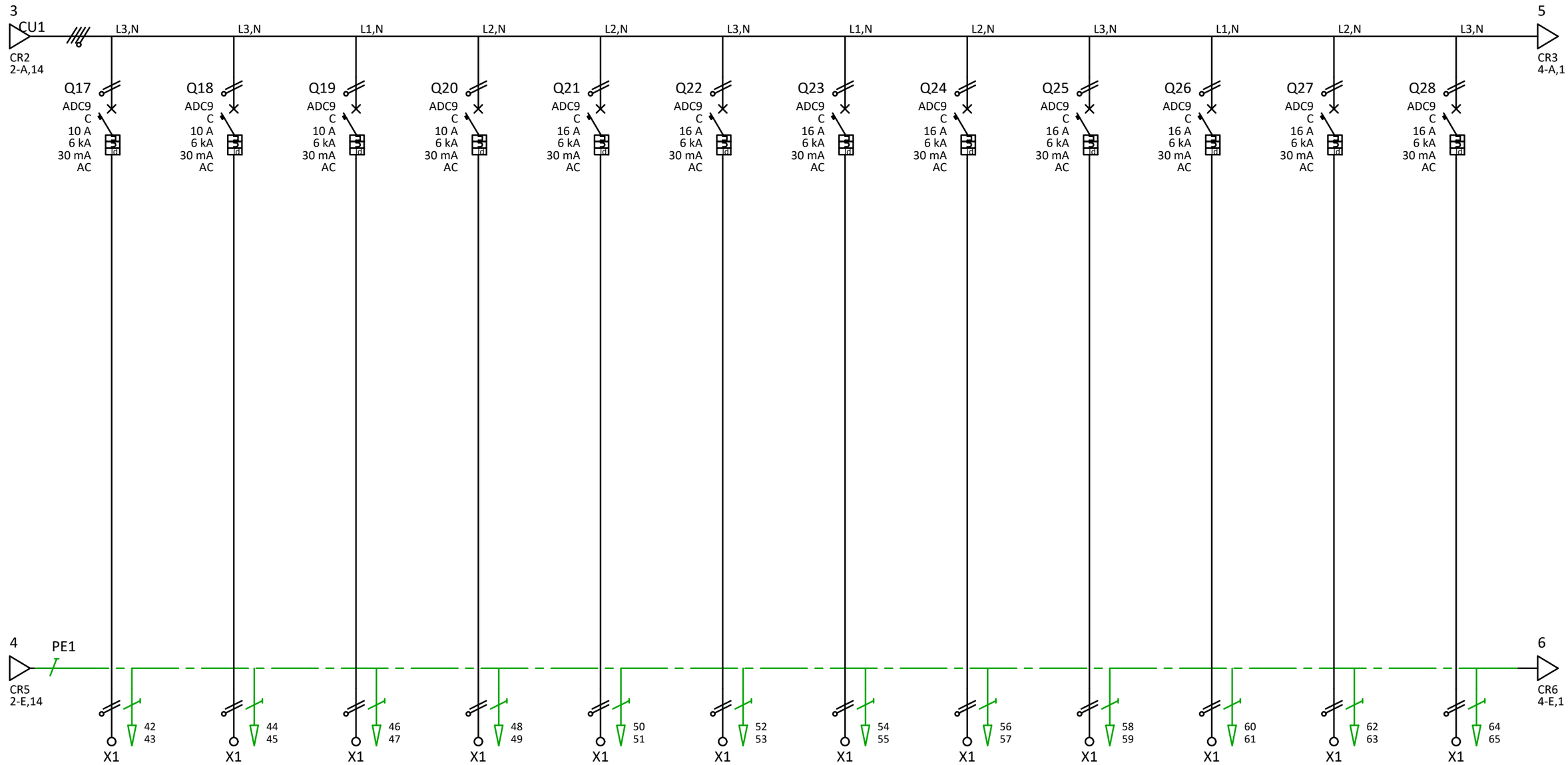

Riferim. cavo	W19	W20	W21	W22	W23	W24	W25	W26	W27	W28	W29	W30
Tipo di cavo	Cavo	Cavo	Cavo	Cavo	Cavo	Cavo	Cavo	Cavo	Cavo	Cavo	Cavo	Cavo
Sezione (mm²)	1x3x1.5	1x3x1.5	1x3x1.5	1x3x1.5	1x3x2.5	1x3x2.5	1x3x2.5	1x3x2.5	1x3x2.5	1x3x2.5	1x3x2.5	1x3x2.5
Delta U %												
Lunghezza cavo												
Descriz. circuito												
Corrente Ib												
Applicazione Localizzazione delle uscite	Illuminazione Bagni Disabili	Illuminazione Emergenza	Riserva	Riserva	Prese di Servizio - Circuito 1	Prese di Servizio - Circuito 2	Prese di Servizio - Circuito 3	Prese di Servizio - Circuito 4	Prese di Servizio - Bagni 1	Prese di Servizio - Bagni 2	Prese di Servizio - Bagni Disabili	Riserva

3			Progetto
2			ISTITUTO E. DE AMICIS - Via Bausan, Napoli (NA)
1			
Modifica	Data modifica	Modificato da	
Scala: 1	Ik3: 6 kA	Ik1: 4,5 kA TT (normale)	Schema di potenza

hager
BOCCHIOTTI

=
+ Q1 - QGPT

Foglio: 3 / 4

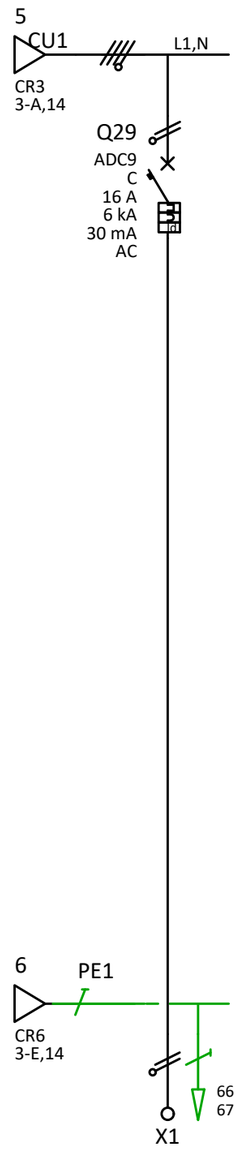

Riferim. cavo	W31
Tipo di cavo	Cavo
Sezione (mm²)	1x3x2.5
Delta U %	
Lunghezza cavo	
Descriz. circuito	
Corrente Ib	
Applicazione Localizzazione delle uscite	Riserva

3			Progetto	:hager BOCCHIOTTI	=
2			ISTITUTO E. DE AMICIS - Via Bausan, Napoli (NA)		+ Q1 - QGPT
1					
Modifica	Data modifica	Modificato da	Schema di potenza		
Scala: 1	Ik3: 6 kA	Ik1: 4,5 kA TT (normale)			Foglio: 4 / 4

			mm²	X1				
Scaricatore Classe II	W1 Cavo 1x4x10	Verde-giallo	10	1		Equipot.	PE1	1-E,2
Alimentazione Quadro Piano Primo	W2 Cavo 1x5x25	Marrone	35	2		L1	Q1	1-A,8
		Nero	35	3		L2	Q1	1-A,8
		Grigio	35	4		L3	Q1	1-A,8
		Blu	35	5		N	Q1	1-A,8
Alimentazione Quadro Piano Secondo	W3 Cavo 1x5x10	Marrone	10	6		L1	Q2	1-A,9
		Nero	10	7		L2	Q2	1-A,9
		Grigio	10	8		L3	Q2	1-A,9
		Blu	10	9		N	Q2	1-A,9
Alimentazione Quadro Palestra	W4 Cavo 1x5x10	Marrone	10	10		L1	Q3	1-A,10
		Nero	10	11		L2	Q3	1-A,10
		Grigio	10	12		L3	Q3	1-A,10
		Blu	10	13		N	Q3	1-A,10
Campanella	W5 Cavo 1x3x1.5	Marrone	2,5	14		L1	K1	1-B,11
		Blu	2,5	15		N	K1	1-B,11
Interruttore Campanella	W6		6	16		L2	S2	1-B,13
			6	17		N	F3	1-A,12
Linea Interfono	W7 Cavo 1x3x1.5	Marrone	2,5	18		L3	Q5	2-A,2
		Blu	2,5	19		N	Q5	2-A,2
Linea Centrale Rivelazione Incendi	W8 Cavo 1x3x1.5	Marrone	2,5	20		L1	Q6	2-A,3
		Blu	2,5	21		N	Q6	2-A,3
Illuminazione Esterna	W9 Cavo 1x3x1.5	Marrone	2,5	22		L2	Q7	2-A,4
		Blu	2,5	23		N	Q7	2-A,4
Illuminazione Aule 1,2,3	W10 Cavo 1x3x1.5	Marrone	2,5	24		L3	Q8	2-A,5
		Blu	2,5	25		N	Q8	2-A,5
Illuminazione Aule 4,5 B.	W11 Cavo 1x3x1.5	Marrone	2,5	26		L1	Q9	2-A,6
		Blu	2,5	27		N	Q9	2-A,6
Illuminazione Aule 6,7,8 R.	W12 Cavo 1x3x1.5	Marrone	2,5	28		L2	Q10	2-A,7
		Blu	2,5	29		N	Q10	2-A,7
Illuminazione Aule 9,10,11 R.	W13 Cavo 1x3x1.5	Marrone	2,5	30		L3	Q11	2-A,8
		Blu	2,5	31		N	Q11	2-A,8
Illuminazione Corridoio	W14 Cavo 1x3x1.5	Marrone	2,5	32		L1	Q12	2-A,9
		Blu	2,5	33		N	Q12	2-A,9
Illuminazione Corridoio 2	W15 Cavo 1x3x1.5	Marrone	2,5	34		L2	Q13	2-A,10
		Blu	2,5	35		N	Q13	2-A,10
Illuminazione Atrio + Ingresso	W16 Cavo 1x3x1.5	Marrone	2,5	36		L3	Q14	2-A,11
		Blu	2,5	37		N	Q14	2-A,11
Illuminazione Bagni 1	W17 Cavo 1x3x1.5	Marrone	2,5	38		L1	Q15	2-A,12
		Blu	2,5	39		N	Q15	2-A,12
Illuminazione Bagni 2	W18 Cavo 1x3x1.5	Marrone	2,5	40		L2	Q16	2-A,13
		Blu	2,5	41		N	Q16	2-A,13
Illuminazione Bagni Disabili	W19 Cavo 1x3x1.5	Marrone	2,5	42		L3	Q17	3-A,2
		Blu	2,5	43		N	Q17	3-A,2
Illuminazione Emergenza	W20 Cavo 1x3x1.5	Marrone	2,5	44		L3	Q18	3-A,3
		Blu	2,5	45		N	Q18	3-A,3
Riserva	W21 Cavo 1x3x1.5	Marrone	2,5	46		L1	Q19	3-A,4
		Blu	2,5	47		N	Q19	3-A,4
Riserva	W22 Cavo 1x3x1.5	Marrone	2,5	48		L2	Q20	3-A,5
		Blu	2,5	49		N	Q20	3-A,5
Prese di Servizio - Circuito 1	W23 Cavo 1x3x2.5	Marrone	2,5	50		L2	Q21	3-A,6
		Blu	2,5	51		N	Q21	3-A,6
Prese di Servizio - Circuito 2	W24 Cavo 1x3x2.5	Marrone	2,5	52		L3	Q22	3-A,7
		Blu	2,5	53		N	Q22	3-A,7
Prese di Servizio - Circuito 3	W25 Cavo 1x3x2.5	Marrone	2,5	54		L1	Q23	3-A,8
		Blu	2,5	55		N	Q23	3-A,8
Prese di Servizio - Circuito 4	W26 Cavo 1x3x2.5	Marrone	2,5	56		L2	Q24	3-A,9
		Blu	2,5	57		N	Q24	3-A,9
Prese di Servizio - Bagni 1	W27 Cavo 1x3x2.5	Marrone	2,5	58		L3	Q25	3-A,10
		Blu	2,5	59		N	Q25	3-A,10
Prese di Servizio - Bagni 2	W28 Cavo 1x3x2.5	Marrone	2,5	60		L1	Q26	3-A,11

Scala: 1

Ik3: 6 kA

Ik1: 4,5 kA

TT (normale)

Modifica	Data modifica	Modificato da
1		
2		
3		

Progetto

ISTITUTO E. DE AMICIS - Via Bausan, Napoli (NA)

Piano morsettiera

hager

BOCCHIOTTI

=

+ Q1 - QGPT

Foglio: 1 / 2

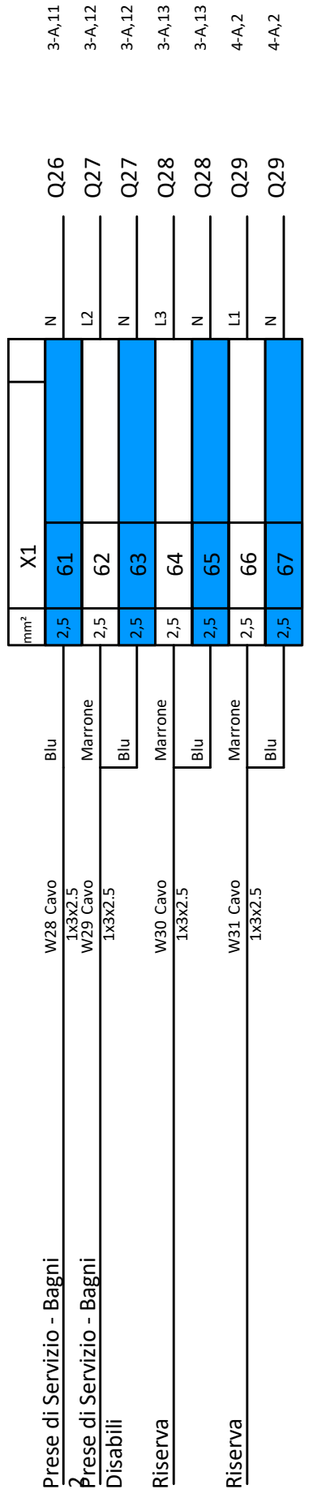

3			Progetto	:hager BOCCHIOTTI	=
2			ISTITUTO E. DE AMICIS - Via Bausan, Napoli (NA)		+ Q1 - QGPT
1					
Modifica	Data modifica	Modificato da	Piano morsettiera		
Scala: 1	Ik3: 6 kA	Ik1: 4,5 kA TT (normale)			Foglio: 2 / 2

FM319_C01

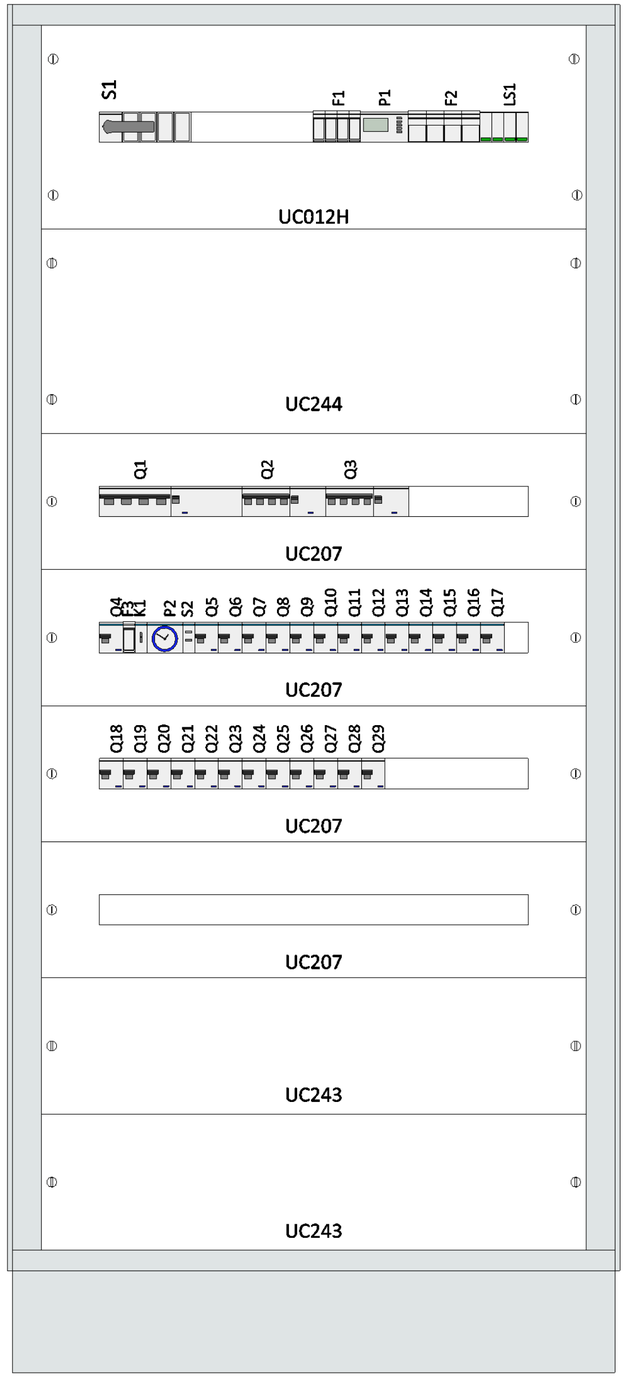

Con piastra

3			Progetto	= + Q1 - QGPT
2			ISTITUTO E. DE AMICIS - Via Bausan, Napoli (NA)	
1				
Modifica	Data modifica	Modificato da	Disegno	
Scala: 1/9	Ik3: 6 kA	Ik1: 4,5 kA TT (normale)		Foglio: 1 / 3

FM319_C01

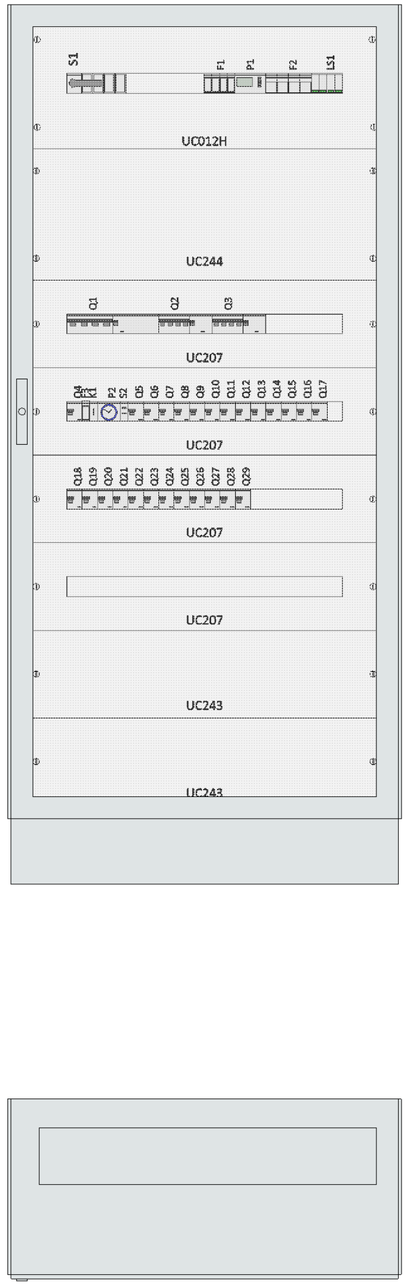

Vista frontale e dall'alto

Vista frontale e dall'alto - Porta esterna chiusa

3			Progetto	
2			ISTITUTO E. DE AMICIS - Via Bausan, Napoli (NA)	=
1				+ Q1 - QGPT
Modifica	Data modifica	Modificato da	Disegno	
Scala: 1/14	Ik3: 6 kA	Ik1: 4,5 kA TT (normale)		Foglio: 2 / 3

Q1 - QGPT

QUADRO GENERALE PIANO TERRA

Quadro 5 P400

Configurazione:	1860x900x400 mm		
Altezza:	1860 mm	Altezza dello zoccolo:	150 mm
Profondità:	400 mm	Peso del locale:	157,7 kg
Larghezza:	900 mm	Forma di segregazione	Forma 1

Arrivo e Distribuzione Del Quadro:

Posizione Arrivo Linea:	
Materiale Del Sistema Barre Di Trasferimento	
Livello Icw Nominale:	

Dati tecnici del quadro:

Indice di protezione IP:	IP55
Indice di protezione IK:	IK10
Classe d'isolamento:	Classe 1
Temperatira ambiente:	
Norma di riferimento del locale:	Apparecchiature assiemate di potenza (PSC) secondo IEC 61439-1/-2

Dati elettrici del quadro:

Regime di neutro:	TT (normale)
Tensione assegnata:	400 V
Corrente Ib dell'ingresso:	80 A
Caduta di tensione totale in %:	
Corrente Ik1 dell'ingresso normale:	4,5 kA
Corrente Ik2/3 dell'ingresso normale:	6 kA
Ik1 min:	
If :	

Ingombro del quadro:

Capacità modulare in moduli:	179	Capacità morsettiera in moduli:	36
Occupazione modulare in moduli:	109,5	Occupazione morsettiera in moduli:	24,6
Occupazione modulare in %:	61%	Occupazione morsettiera in %:	68%
Riserva modulare:	69,5	Riserva morsettiera in moduli:	11,4
Riserva modulare in %:	39%	Riserva morsettiera in %:	32%

3			Progetto	= + Q1 - QGPT
2			ISTITUTO E. DE AMICIS - Via Bausan, Napoli (NA)	
1				
Modifica	Data modifica	Modificato da	Riepilogo tecnico	Foglio: 3 / 3
Scala: 1	Ik3: 6 kA	Ik1: 4,5 kA TT (normale)		

Validato

Creato da:

N° affare:

N° schema:

Data:
27/03/2026

Indice:
a

Regime di neutro: TT (normale)

Corrente di corto-circuito: Ik1 : 6 kA

Ik2/3 : 10 kA

Caduta di tensione d'origine in %:

Grado IP:

Riserva:

Numero totale quadri: 1

ISTITUTO E. DE AMICIS - Via Bausan, Napoli (NA)

Rifacimento Quadri Elettrici

SCHEMA ELETTRICO

QUADRO PIANO PRIMO

3			
2			
1			
Modifica	Data modifica	Modificato da	
Scala:	Ik3: 10 kA	Ik1: 6 kA	TT (normale)

Progetto

ISTITUTO E. DE AMICIS - Via Bausan, Napoli (NA)

Intestazione

hager

BOCCHIOTTI

=

+ Q2 - QP1

Foglio: 1 / 5

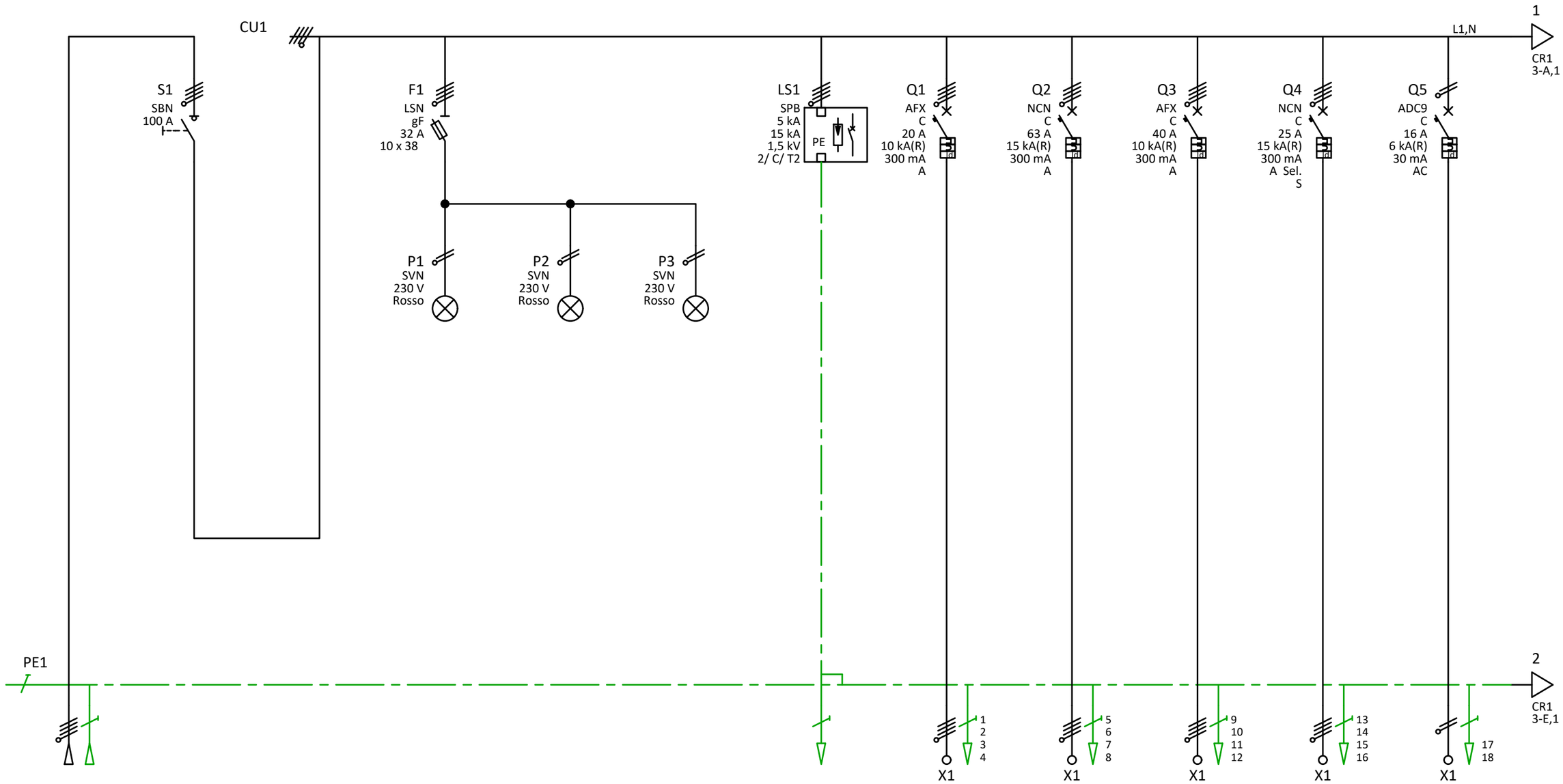

Riferim. cavo	W1					W2	W3	W4	W5	W6	W7	
Tipo di cavo												
Sezione (mm²)												
Delta U %												
Lunghezza cavo												
Descriz. circuito												
Corrente Ib	160 A											
Applicazione Localizzazione delle uscite	Dal Quadro Generale Piano Terra		Presenza Rete			Alimentazione Laboratorio Informatica	??	Alimentazione Motore Ascensore	Alimentazione Quadro Caldaia	Prese di Servizio - Circuito 1		

3			Progetto
2			ISTITUTO E. DE AMICIS - Via Bausan, Napoli (NA)
1			
Modifica	Data modifica	Modificato da	
Scala:	Ik3: 10 kA	Ik1: 6 kA / TT (normale)	Schema di potenza

:hager
BOCCHIOTTI

=
+ Q2 - QP1

Foglio: 2 / 5

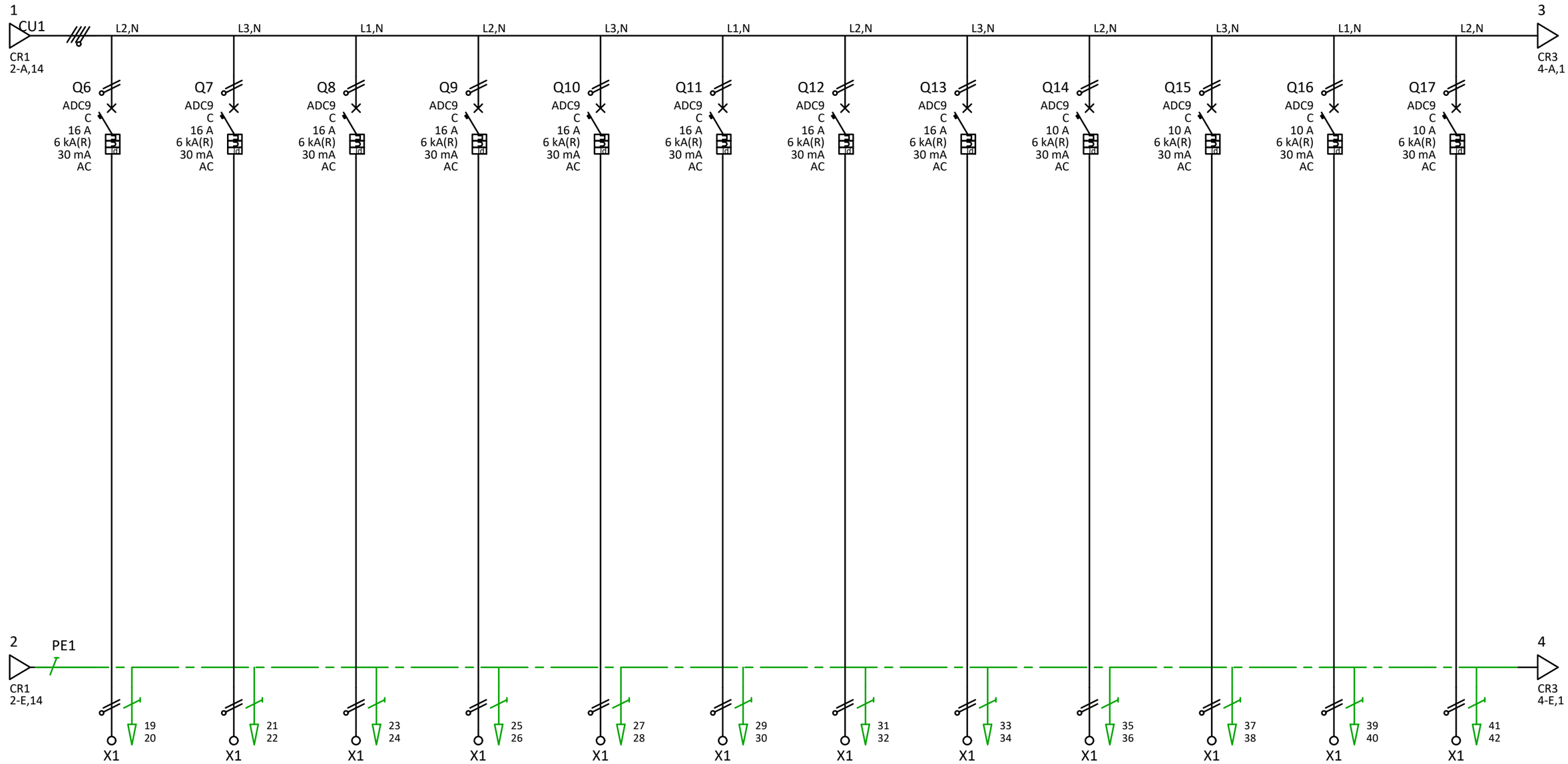

Riferim. cavo	W8	W9	W10	W11	W12	W13	W14	W15	W16	W17	W18	W19	
Tipo di cavo													
Sezione (mm²)													
Delta U %													
Lunghezza cavo													
Descriz. circuito													
Corrente Ib													
Applicazione Localizzazione delle uscite	Prese di Servizio - Circuito 2	Prese di Servizio - Circuito 3	Prese di Servizio - Circuito 4	Prese di Servizio - Circuito 5	Prese di Servizio - Circuito 6	Prese di Servizio - Circuito 7	Prese di Servizio - Circuito 6 Riserva	Prese di Servizio - Circuito 7 Riserva	Illuminazione - Circuito 1	Illuminazione - Circuito 2 Lato DX	Illuminazione - Circuito 3 Lato SX	Illuminazione - Circuito 4 Corridoio 1	

3			Progetto	:hager BOCCHIOTTI	=
2			ISTITUTO E. DE AMICIS - Via Bausan, Napoli (NA)		+ Q2 - QP1
1					
Modifica	Data modifica	Modificato da			
Scala:	Ik3: 10 kA	Ik1: 6 kA / TT (normale)	Schema di potenza		Foglio: 3 / 5

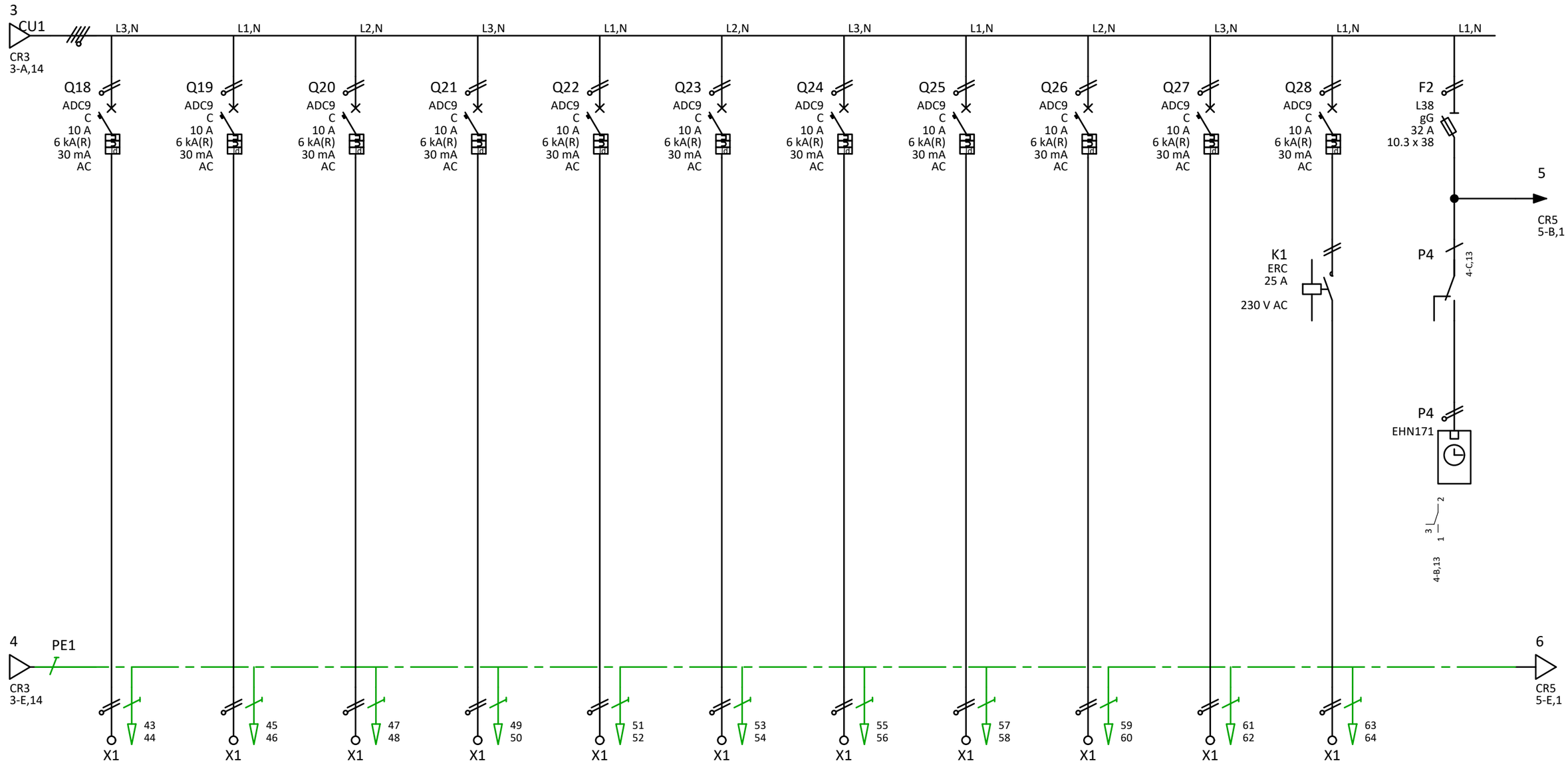

Riferim. cavo	W20	W21	W22	W23	W24	W25	W26	W27	W28	W29	W30
Tipo di cavo											
Sezione (mm²)											
Delta U %											
Lunghezza cavo											
Descriz. circuito											
Corrente Ib											
Applicazione Localizzazione delle uscite	Illuminazione - Circuito 5 Corridoio 2	Illuminazione - Circuito 6 Atrio	Illuminazione - Circuito 7 Bagno 1	Illuminazione - Circuito 8 Bagno 2	Illuminazione - Circuito 9 Bagno 3	Illuminazione - Circuito 10 Emergenza	Illuminazione - Circuito 11 Riserva	Illuminazione - Circuito 12 Riserva	Citofono	Centrale Rivelazione Incendi	Campanella

3			Progetto	
2			ISTITUTO E. DE AMICIS - Via Bausan, Napoli (NA)	
1				
Modifica	Data modifica	Modificato da		
Scala:	Ik3: 10 kA	Ik1: 6 kA TT (normale)	Schema di potenza	

hager
BOCCHIOTTI

=
+ Q2 - QP1

Foglio: 4 / 5

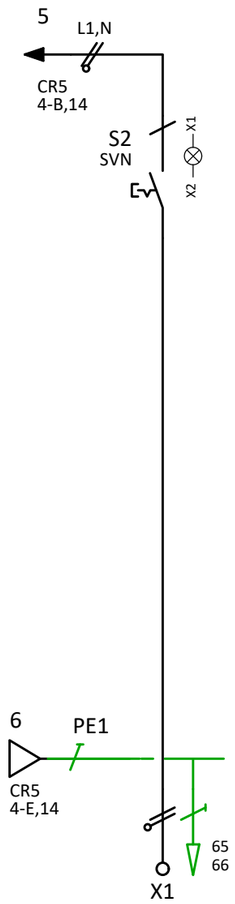

Riferim. cavo	W31
Tipo di cavo	
Sezione (mm²)	
Delta U %	
Lunghezza cavo	
Descriz. circuito	
Corrente Ib	
Applicazione Localizzazione delle uscite	

3			Progetto	:hager	=
2			ISTITUTO E. DE AMICIS - Via Bausan, Napoli (NA)	BOCCHIOTTI	+ Q2 - QP1
1					
Modifica	Data modifica	Modificato da			
Scala:	Ik3: 10 kA	Ik1: 6 kA TT (normale)	Schema di potenza		Foglio: 5 / 5

X1	mm²					
1	16	L1	Q1	2-A,5		
2	16	L2	Q1	2-A,5		
3	16	L3	Q1	2-A,5		
4	16	N	Q1	2-A,5		
5	16	Equipot.	PE1	2-E,2		
6	35	L1	Q3	2-B,10	W2	Alimentazione Pompe Antincendio
7	35	L2	Q3	2-B,10		
8	35	L3	Q3	2-B,10		
9	35	N	Q3	2-B,10		
10	35	L1	Q4	2-B,11	W4 H07V-R 1x16	Arrivo da Fotovoltaico
11	35	L2	Q4	2-B,11		
12	35	L3	Q4	2-B,11		
13	35	N	Q4	2-B,11		
14	4	L1	Q5	3-B,3	W6 Cavo 1x5x25	
15	4	L2	Q5	3-B,3		
16	4	L3	Q5	3-B,3		
17	4	N	Q5	3-B,3		
18	10	L1	Q6	2-B,13	W7 Cavo 1x5x25	Alimentazione Gruppo Frigo
19	10	L2	Q6	2-B,13		
20	10	L3	Q6	2-B,13		
21	10	N	Q6	2-B,13		
22	16	L1	Q7	2-B,12	W8	Alimentazione Laboratorio Informatica
23	16	L2	Q7	2-B,12		
24	16	L3	Q7	2-B,12		
25	16	N	Q7	2-B,12		
26	16	L1	Q8	3-B,4	W9	Alimentazione Quadro Piano 2°
27	16	L2	Q8	3-B,4		
28	16	L3	Q8	3-B,4		
29	16	N	Q8	3-B,4		
30	10	L1	Q9	3-B,5	W10	Alimentazione Quadro Piano Terra
31	10	L2	Q9	3-B,5		
32	10	L3	Q9	3-B,5		
33	10	N	Q9	3-B,5		
34	6	L1	Q10	3-B,2	W11	??
35	6	L2	Q10	3-B,2		
36	6	L3	Q10	3-B,2		
37	6	N	Q10	3-B,2		
38	6	L1	Q11	3-B,6	W12	Alimentazione Motore Ascensore
39	6	L2	Q11	3-B,6		
40	6	L3	Q11	3-B,6		
41	6	N	Q11	3-B,6		
42	2,5	L1	Q12	3-B,7	W13	Alimentazione Quadro Palestra
43	2,5	N	Q12	3-B,7		
44	2,5	L2	Q13	3-B,8		
45	2,5	N	Q13	3-B,8		
46	2,5	L3	Q14	3-B,9	W14	Alimentazione Quadro Caldaia
47	2,5	N	Q14	3-B,9		
48	2,5	L1	Q15	3-B,10	W15	Prese di Servizio 1 Lato SX
49	2,5	N	Q15	3-B,10		
50	2,5	L2	Q16	3-B,11	W16	Prese di Servizio 2
51	2,5	N	Q16	3-B,11		
52	2,5	L3	Q17	3-B,12	W17	Prese di Servizio 3
53	2,5	N	Q17	3-B,12		
54	2,5	L1	Q18	3-B,13	W18	Prese di Servizio 4 Lato DX + Segreteria
55	2,5	N	Q18	3-B,13		
56	2,5	L2	Q19	4-B,4	W19	Prese di Servizio Bagno 1
57	2,5	N	Q19	4-B,4		
58	2,5	L3	Q20	4-B,5	W20	Prese di Servizio Bagno 2
59	2,5	N	Q20	4-B,5		
60	2,5	L1	Q21	4-B,6	W21	Prese di Servizio Bagno 3
					W22	Illuminazione - Circuito 1
					W23	Illuminazione - Circuito 2 Lato DX
					W24	Illuminazione - Circuito 3 Lato SX

3			Progetto
2			ISTITUTO E. DE AMICIS - Via Bausan, Napoli (NA)
1			
Modifica	Data modifica	Modificato da	
Scala:	Ik3: 10 kA	Ik1: 6 kA TT (normale)	Piano morsettiera

:hager

BOCCHIOTTI

=

+ Q2 - QP1

Foglio: 1 / 2

		mm²	X1				
Illuminazione - Circuito Lato SX 3	W24	2,5	61		N	Q21	4-B,6
Illuminazione - Circuito Corridoio 1 4	W25	2,5	62		L2	Q22	4-B,7
		2,5	63		N	Q22	4-B,7
Illuminazione - Circuito Corridoio 2 5	W26	2,5	64		L3	Q23	4-B,8
		2,5	65		N	Q23	4-B,8
Riserva	W27	2,5	66		L2	Q24	4-B,2
		2,5	67		N	Q24	4-B,2
Riserva	W28	2,5	68		L3	Q25	4-B,3
		2,5	69		N	Q25	4-B,3
Illuminazione - Circuito Atrio 6	W29	2,5	70		L1	Q26	4-B,9
		2,5	71		N	Q26	4-B,9
Illuminazione - Circuito Bagno 1 7	W30	2,5	72		L2	Q27	4-B,10
		2,5	73		N	Q27	4-B,10
Illuminazione - Circuito Bagno 2 8	W31	2,5	74		L3	Q28	4-B,11
		2,5	75		N	Q28	4-B,11
Illuminazione - Circuito Bagno 3 9	W32	2,5	76		L1	Q29	4-B,12
		2,5	77		N	Q29	4-B,12
Illuminazione - Circuito Emergenza 10	W33	2,5	78		L2	Q30	4-B,13
		2,5	79		N	Q30	4-B,13
Illuminazione - Circuito Riserva 11	W34	2,5	80		L3	Q31	5-B,2
		2,5	81		N	Q31	5-B,2
Illuminazione - Circuito Riserva 12	W35	2,5	82		L1	Q32	5-B,3
		2,5	83		N	Q32	5-B,3
Citofono	W36	2,5	84		L2	Q33	5-B,4
		2,5	85		N	Q33	5-B,4
Centrale Rivelazione Incendi	W37	2,5	86		L3	Q34	5-B,5
		2,5	87		N	Q34	5-B,5
Campanella	W38	2,5	88		L1	K1	5-C,6
		2,5	89		N	K1	5-C,6
	W39	6	90		L2	S1	5-C,8
		6	91		N	F4	5-B,7

Scala:	
Modifica	
1	
2	
3	
Ik3: 10 kA	Data modifica
Ik1: 6 kA	Modificato da
TT (normale)	
ISTITUTO E. DE AMICIS - Via Bausan, Napoli (NA)	Progetto
Piano morsettiera	
hager / BOCCHIOTTI	
=	
+ Q2 - QP1	
Foglio:	2 / 2

FM208

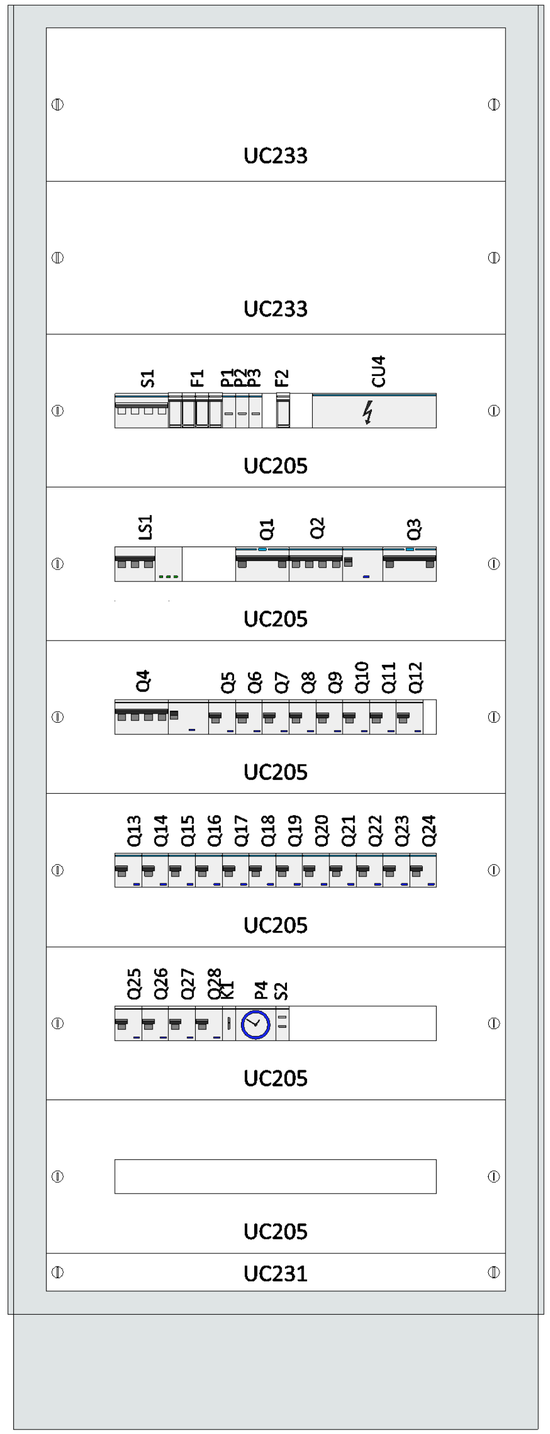

Con piastra

3			Progetto	
2			ISTITUTO E. DE AMICIS - Via Bausan, Napoli (NA)	
1				
Modifica	Data modifica	Modificato da		
Scala: 1/8	Ik3: 10 kA	Ik1: 6 kA TT (normale)	Disegno	

hager

BOCCHIOTTI

=

+ Q2 - QP1

Foglio: 1 / 3

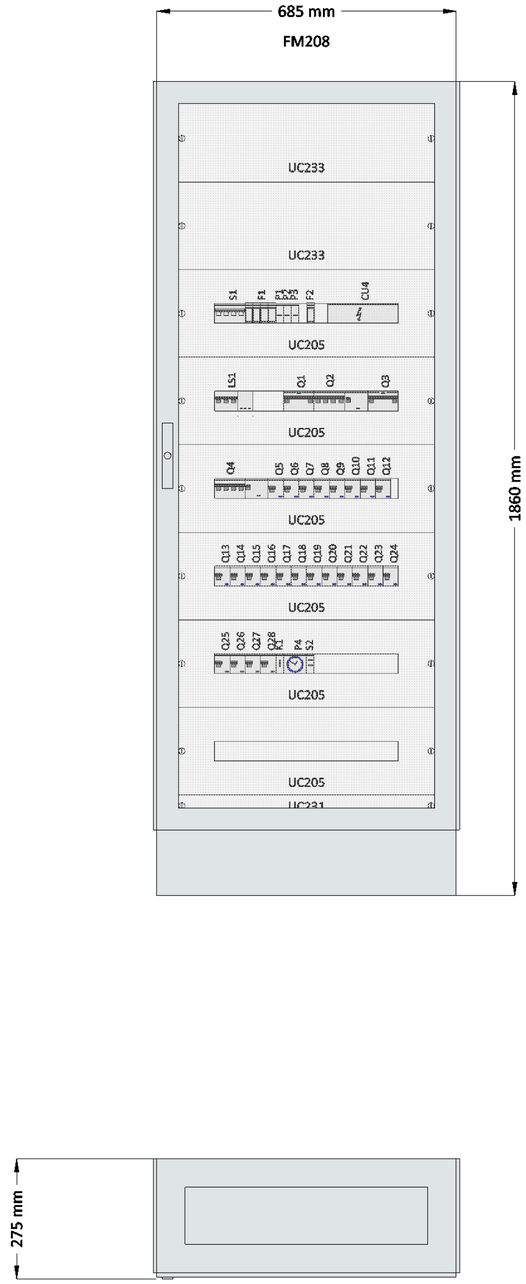

Vista frontale e dall'alto

Vista frontale e dall'alto - Porta esterna chiusa

3			Progetto	:hager	=
2			ISTITUTO E. DE AMICIS - Via Bausan, Napoli (NA)		+ Q2 - QP1
1					
Modifica	Data modifica	Modificato da	Disegno	BOCCHIOTTI	
Scala: 1/14	Ik3: 10 kA	Ik1: 6 kA TT (normale)			Foglio: 2 / 3

Q2 - QP1

QUADRO PIANO PRIMO

Quadro 5 P260

Configurazione:	1710x700x260 mm		
Altezza:	1710 mm	Altezza dello zoccolo:	150 mm
Profondità:	260 mm	Peso del locale:	94,4 kg
Larghezza:	700 mm	Forma di segregazione	Forma 1

Arrivo e Distribuzione Del Quadro:

Posizione Arrivo Linea:	
Materiale Del Sistema Barre Di Trasferimento	
Livello Icw Nominale:	

Dati tecnici del quadro:

Indice di protezione IP:	IP55
Indice di protezione IK:	IK10
Classe d'isolamento:	Classe 1
Temperatira ambiente:	
Norma di riferimento del locale:	Apparecchiature assiemate di potenza (PSC) secondo IEC 61439-1/-2

Dati elettrici del quadro:

Regime di neutro:	TT (normale)
Tensione assegnata:	400 V
Corrente Ib dell'ingresso:	160 A
Caduta di tensione totale in %:	
Corrente Ik1 dell'ingresso normale:	6 kA
Corrente Ik2/3 dell'ingresso normale:	10 kA
Ik1 min:	
If :	

Ingombro del quadro:

Capacità modulare in moduli:	144	Capacità morsettiera in moduli:	22
Occupazione modulare in moduli:	101	Occupazione morsettiera in moduli:	17,7
Occupazione modulare in %:	70%	Occupazione morsettiera in %:	81%
Riserva modulare:	43	Riserva morsettiera in moduli:	4,3
Riserva modulare in %:	30%	Riserva morsettiera in %:	19%

3			Progetto	:hager BOCCHIOTTI	=
2			ISTITUTO E. DE AMICIS - Via Bausan, Napoli (NA)		+ Q2 - QP1
1					
Modifica	Data modifica	Modificato da	Riepilogo tecnico		Foglio: 3 / 3
Scala:	Ik3: 10 kA	Ik1: 6 kA TT (normale)			

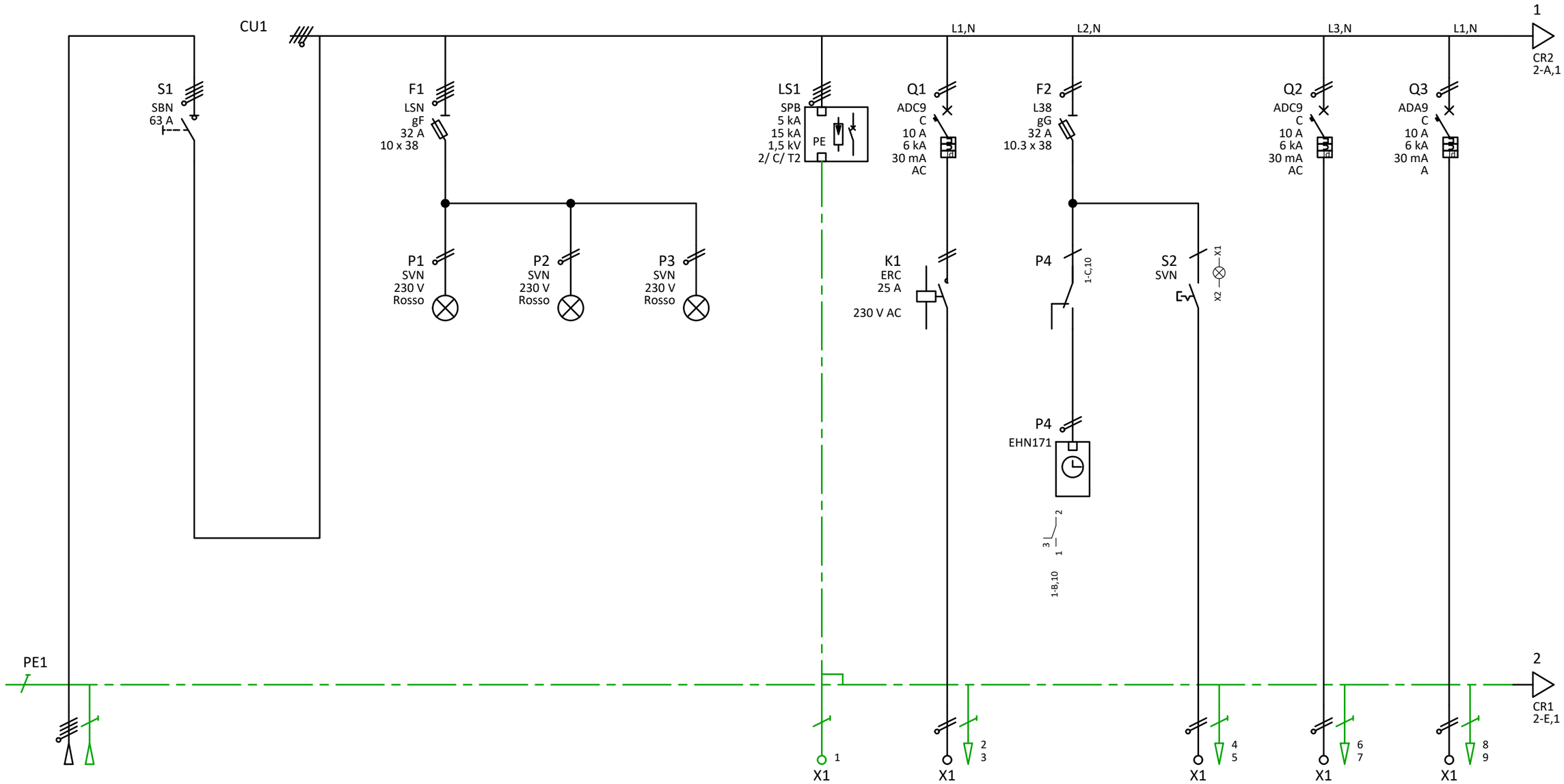

Riferim. cavo	W1					W2	W3		W4	W5	W6	
Tipo di cavo						H07V-R	Cavo			Cavo	Cavo	
Sezione (mm²)						1x10	1x3x1.5			1x3x1.5	1x3x1.5	
Delta U %												
Lunghezza cavo												
Descriz. circuito												
Corrente Ib	40 A											
Applicazione Localizzazione delle uscite	Alim. Altra	Generale Quadro			Presenza Rete		Campanella		Interruttore Campanella	Linea Interfono	Linea Centrale Rivelazione Incendi	

3			Progetto	:hager	=
2			ISTITUTO E. DE AMICIS - Via Bausan, Napoli (NA)	BOCCHIOTTI	+ Q3 - QPT
1					
Modifica	Data modifica	Modificato da	Schema di potenza		Foglio: 1 / 3
Scala: 1	Ik3: 6 kA	Ik1: 4,5 kA TT (normale)			

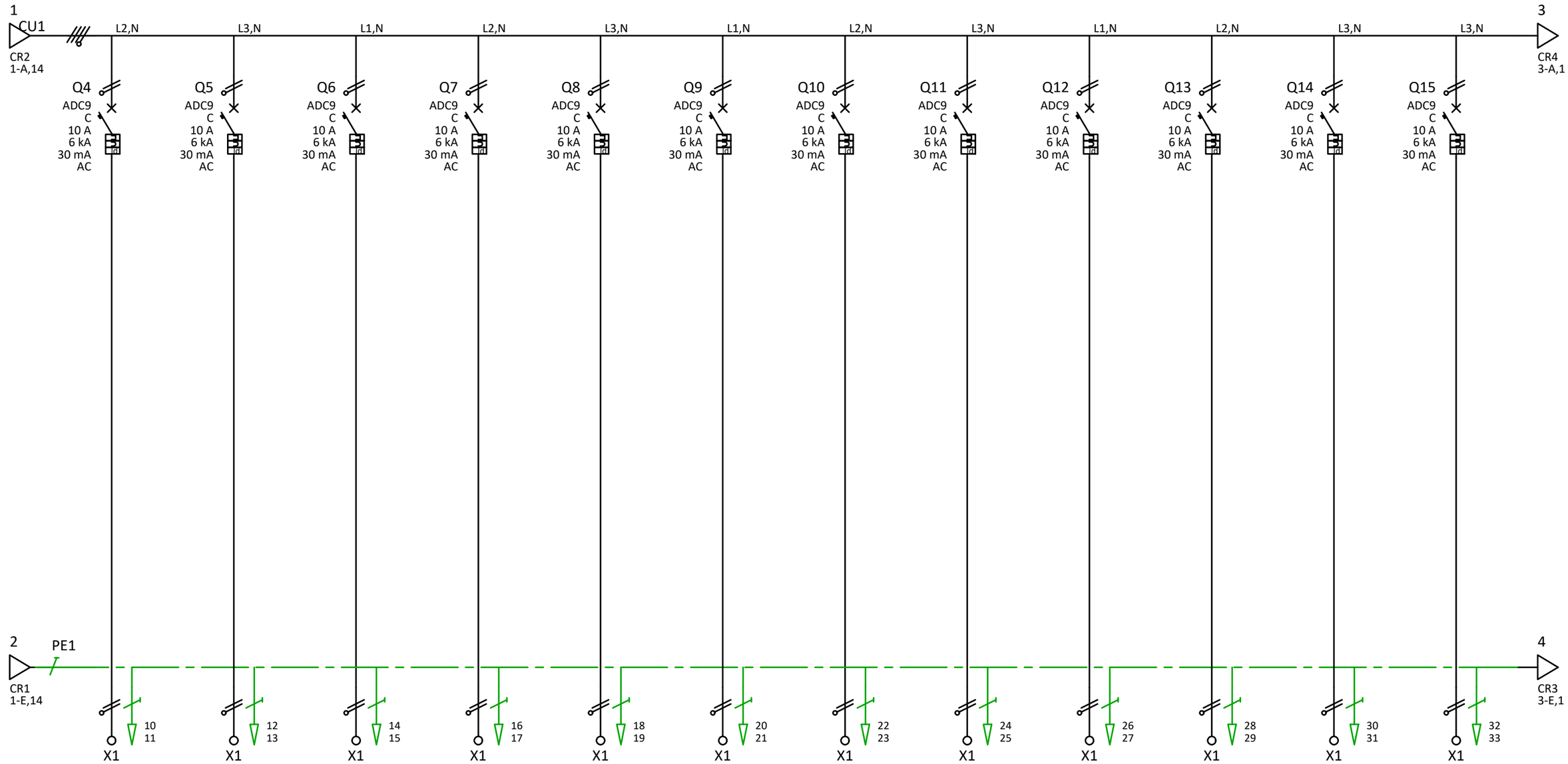

Riferim. cavo	W7	W8	W9	W10	W11	W12	W13	W14	W15	W16	W17	W18
Tipo di cavo	Cavo	Cavo	Cavo	Cavo	Cavo	Cavo	Cavo	Cavo	Cavo	Cavo	Cavo	Cavo
Sezione (mm²)	1x3x1.5	1x3x1.5	1x3x1.5	1x3x1.5	1x3x1.5	1x3x1.5	1x3x1.5	1x3x1.5	1x3x1.5	1x3x1.5	1x3x1.5	1x3x1.5
Delta U %												
Lunghezza cavo												
Descriz. circuito												
Corrente Ib												
Applicazione Localizzazione delle uscite	Illuminazione Esterna	Illuminazione Aule 1,2,3	Illuminazione Aule 4,5 B.	Illuminazione Aule 6,7,8 R.	Illuminazione Aule 9,10,11 R.	Illuminazione Corridoio	Illuminazione Corridoio 2	Illuminazione Atrio + Ingresso	Illuminazione Bagni 1	Illuminazione Bagni 2	Illuminazione Bagni Disabili	Illuminazione Emergenza

3			Progetto
2			ISTITUTO E. DE AMICIS - Via Bausan, Napoli (NA)
1			
Modifica	Data modifica	Modificato da	
Scala: 1	Ik3: 6 kA	Ik1: 4,5 kA TT (normale)	Schema di potenza

:hager

BOCCHIOTTI

=

+ Q3 - QPT

Foglio: 2 / 3

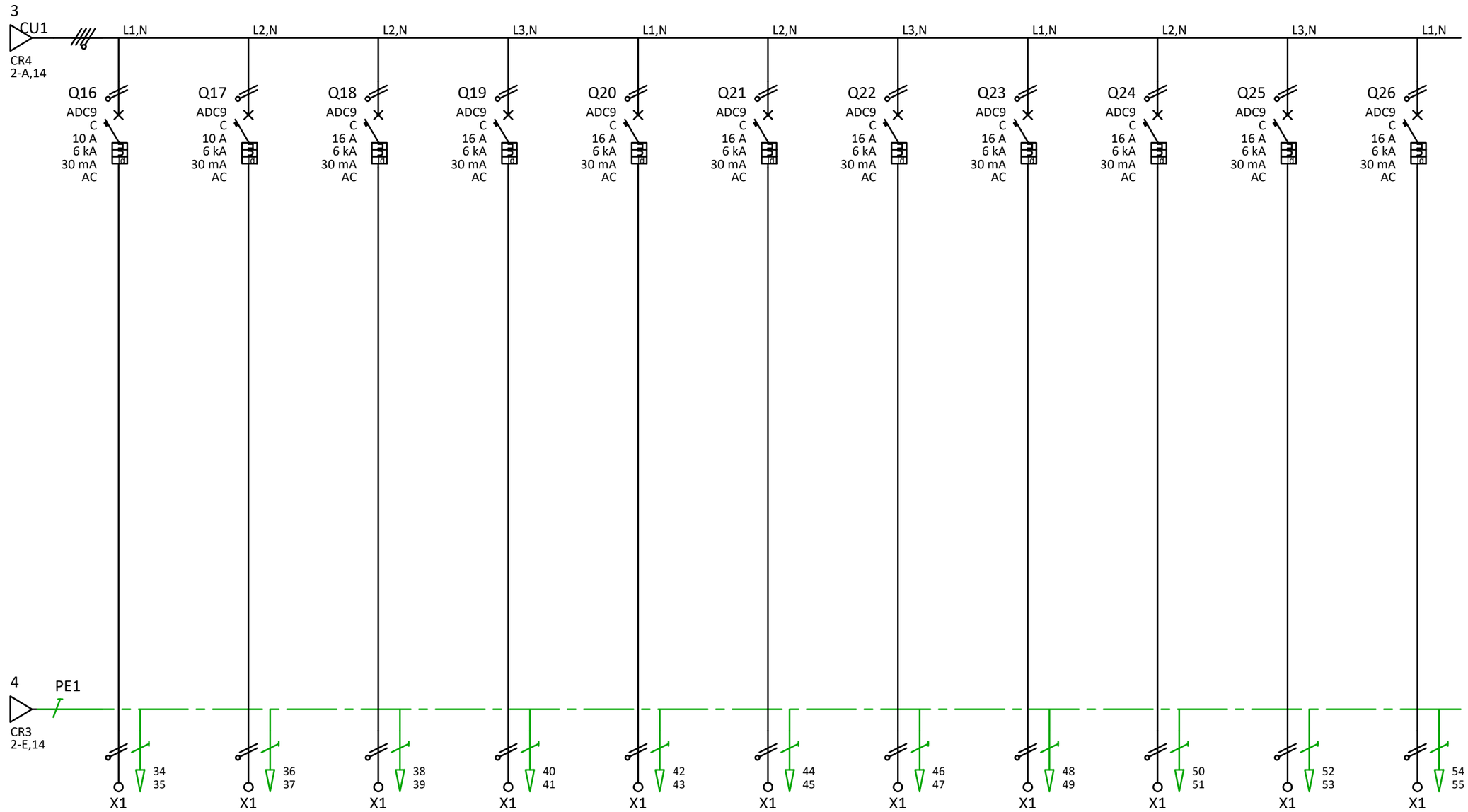

Riferim. cavo	W19	W20	W21	W22	W23	W24	W25	W26	W27	W28	W29
Tipo di cavo	Cavo	Cavo	Cavo	Cavo	Cavo	Cavo	Cavo	Cavo	Cavo	Cavo	Cavo
Sezione (mm²)	1x3x1.5	1x3x1.5	1x3x2.5	1x3x2.5	1x3x2.5	1x3x2.5	1x3x2.5	1x3x2.5	1x3x2.5	1x3x2.5	1x3x2.5
Delta U %											
Lunghezza cavo											
Descriz. circuito											
Corrente Ib											
Applicazione Localizzazione delle uscite	Riserva	Riserva	Prese di Servizio - Circuito 1	Prese di Servizio - Circuito 2	Prese di Servizio - Circuito 3	Prese di Servizio - Circuito 4	Prese di Servizio - Bagni 1	Prese di Servizio - Bagni 2	Prese di Servizio - Bagni Disabili	Riserva	Riserva

3			Progetto	
2			ISTITUTO E. DE AMICIS - Via Bausan, Napoli (NA)	=
1				+ Q3 - QPT
Modifica	Data modifica	Modificato da	Schema di potenza	
Scala: 1	Ik3: 6 kA	Ik1: 4,5 kA TT (normale)		Foglio: 3 / 3

				mm²	X1				
Campanella	W3 Cavo 1x3x1.5	Marrone		2,5	1		L1	K1	1-B,9
		Blu		2,5	2		N	K1	1-B,9
Interruttore Campanella	W4			6	3		L2	S2	1-B,11
				6	4		N	F2	1-A,10
Linea Interfono	W5 Cavo 1x3x1.5	Marrone		2,5	5		L3	Q2	1-A,12
		Blu		2,5	6		N	Q2	1-A,12
Linea Centrale Rivelazione Incendi	W6 Cavo 1x3x1.5	Marrone		2,5	7		L1	Q3	1-A,13
		Blu		2,5	8		N	Q3	1-A,13
Illuminazione Esterna	W7 Cavo 1x3x1.5	Marrone		2,5	9		L2	Q4	2-A,2
		Blu		2,5	10		N	Q4	2-A,2
Illuminazione Aule 1,2,3	W8 Cavo 1x3x1.5	Marrone		2,5	11		L3	Q5	2-A,3
		Blu		2,5	12		N	Q5	2-A,3
Illuminazione Aule 4,5 B.	W9 Cavo 1x3x1.5	Marrone		2,5	13		L1	Q6	2-A,4
		Blu		2,5	14		N	Q6	2-A,4
Illuminazione Aule 6,7,8 R.	W10 Cavo 1x3x1.5	Marrone		2,5	15		L2	Q7	2-A,5
		Blu		2,5	16		N	Q7	2-A,5
Illuminazione Aule 9,10,11 R.	W11 Cavo 1x3x1.5	Marrone		2,5	17		L3	Q8	2-A,6
		Blu		2,5	18		N	Q8	2-A,6
Illuminazione Corridoio	W12 Cavo 1x3x1.5	Marrone		2,5	19		L1	Q9	2-A,7
		Blu		2,5	20		N	Q9	2-A,7
Illuminazione Corridoio 2	W13 Cavo 1x3x1.5	Marrone		2,5	21		L2	Q10	2-A,8
		Blu		2,5	22		N	Q10	2-A,8
Illuminazione Atrio + Ingresso	W14 Cavo 1x3x1.5	Marrone		2,5	23		L3	Q11	2-A,9
		Blu		2,5	24		N	Q11	2-A,9
Illuminazione Bagni 1	W15 Cavo 1x3x1.5	Marrone		2,5	25		L1	Q12	2-A,10
		Blu		2,5	26		N	Q12	2-A,10
Illuminazione Bagni 2	W16 Cavo 1x3x1.5	Marrone		2,5	27		L2	Q13	2-A,11
		Blu		2,5	28		N	Q13	2-A,11
Illuminazione Bagni Disabili	W17 Cavo 1x3x1.5	Marrone		2,5	29		L3	Q14	2-A,12
		Blu		2,5	30		N	Q14	2-A,12
Illuminazione Emergenza	W18 Cavo 1x3x1.5	Marrone		2,5	31		L3	Q15	2-A,13
		Blu		2,5	32		N	Q15	2-A,13
Riserva	W19 Cavo 1x3x1.5	Marrone		2,5	33		L1	Q16	3-A,2
		Blu		2,5	34		N	Q16	3-A,2
Riserva	W20 Cavo 1x3x1.5	Marrone		2,5	35		L2	Q17	3-A,3
		Blu		2,5	36		N	Q17	3-A,3
Prese di Servizio - Circuito 1	W21 Cavo 1x3x2.5	Marrone		2,5	37		L2	Q18	3-A,4
		Blu		2,5	38		N	Q18	3-A,4
Prese di Servizio - Circuito 2	W22 Cavo 1x3x2.5	Marrone		2,5	39		L3	Q19	3-A,5
		Blu		2,5	40		N	Q19	3-A,5
Prese di Servizio - Circuito 3	W23 Cavo 1x3x2.5	Marrone		2,5	41		L1	Q20	3-A,6
		Blu		2,5	42		N	Q20	3-A,6
Prese di Servizio - Circuito 4	W24 Cavo 1x3x2.5	Marrone		2,5	43		L2	Q21	3-A,7
		Blu		2,5	44		N	Q21	3-A,7
Prese di Servizio - Bagni 1	W25 Cavo 1x3x2.5	Marrone		2,5	45		L3	Q22	3-A,8
		Blu		2,5	46		N	Q22	3-A,8
Prese di Servizio - Bagni 2	W26 Cavo 1x3x2.5	Marrone		2,5	47		L1	Q23	3-A,9
		Blu		2,5	48		N	Q23	3-A,9
Prese di Servizio - Bagni Disabili	W27 Cavo 1x3x2.5	Marrone		2,5	49		L2	Q24	3-A,10
		Blu		2,5	50		N	Q24	3-A,10
Riserva	W28 Cavo 1x3x2.5	Marrone		2,5	51		L3	Q25	3-A,11
		Blu		2,5	52		N	Q25	3-A,11
Riserva	W29 Cavo 1x3x2.5	Marrone		2,5	53		L1	Q26	3-A,12
		Blu		2,5	54		N	Q26	3-A,12
	W2 H07V-R 1x10	Verde-giallo		10	55		Equipot.	PE1	1-E,2

Scala: 1

Modifica	Data modifica	Modificato da
1		
2		
3		

Ik3: 6 kA

Ik1: 4,5 kA

TT (normale)

Progetto

ISTITUTO E. DE AMICIS - Via Bausan, Napoli (NA)

Piano morsettiera

hager

BOCCHIOTTI

=

+ Q3 - QPT

Foglio: 1 / 1

FM204

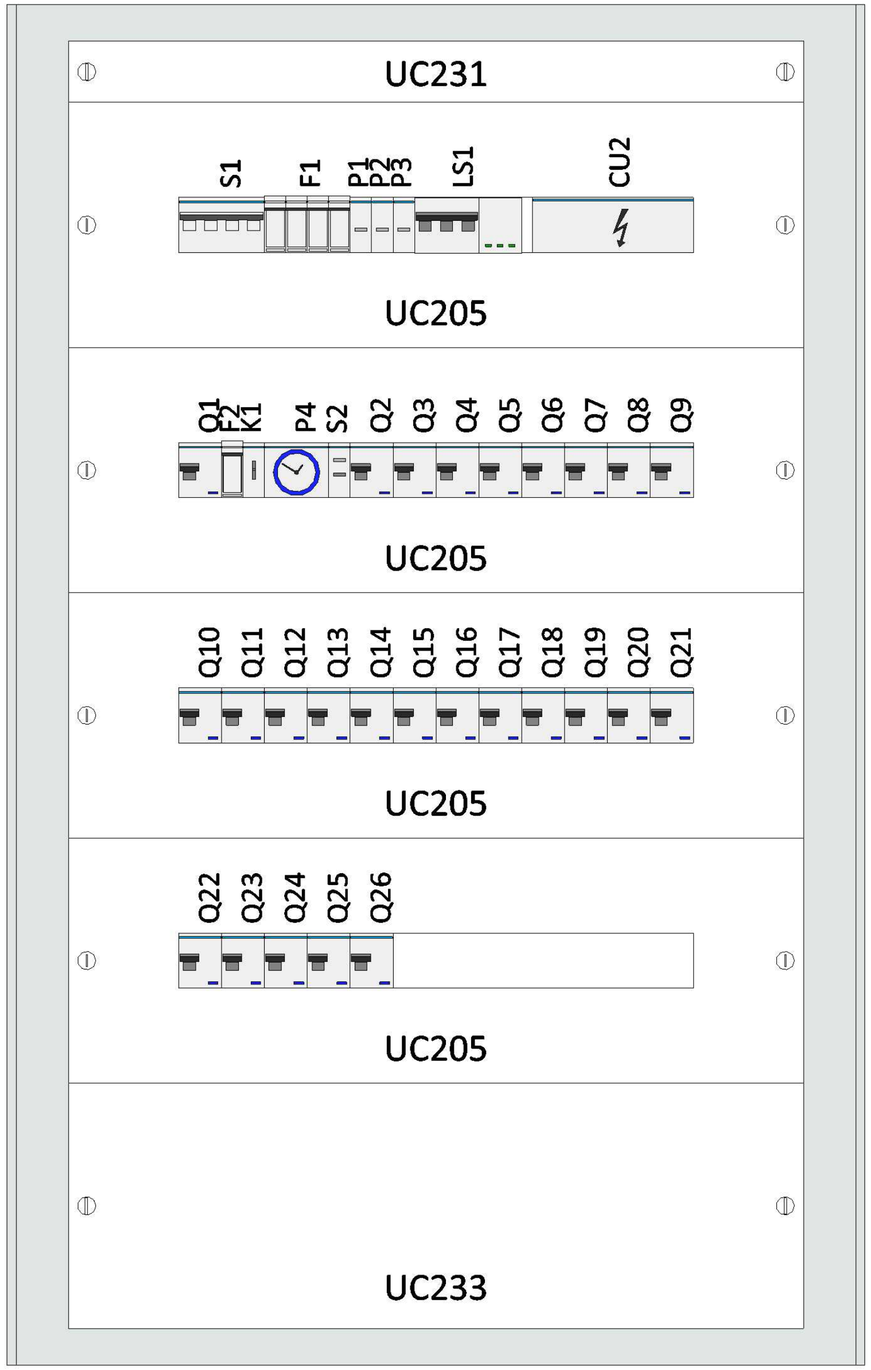

Con piastra

3			Progetto	
2			ISTITUTO E. DE AMICIS - Via Bausan, Napoli (NA)	=
1				+ Q3 - QPT
Modifica	Data modifica	Modificato da	Disegno	
Scala: 1/5	Ik3: 6 kA	Ik1: 4,5 kA TT (normale)		Foglio: 1 / 3

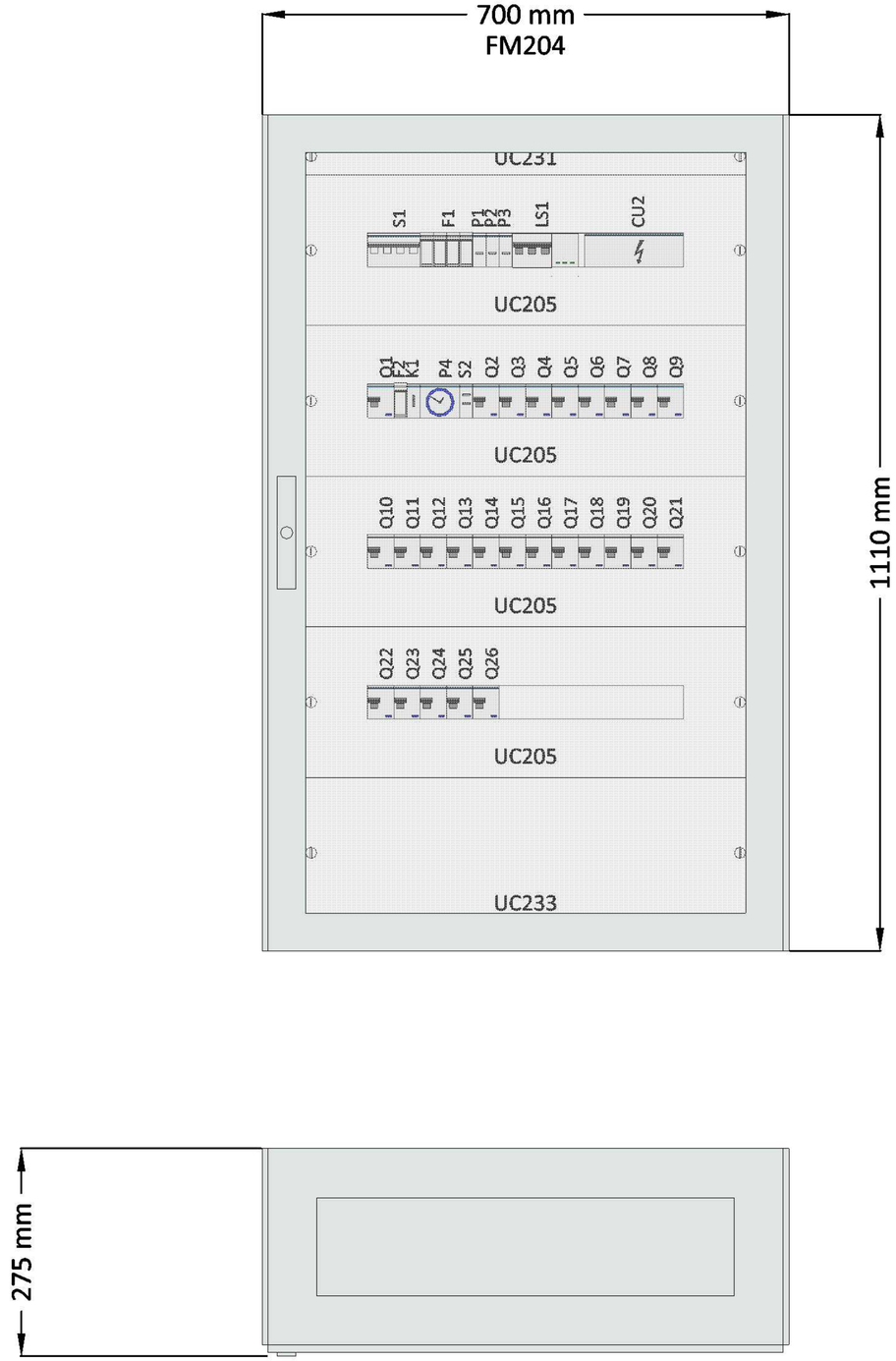

Vista frontale e dall'alto

Vista frontale e dall'alto - Porta esterna chiusa

3			Progetto	
2			ISTITUTO E. DE AMICIS - Via Bausan, Napoli (NA)	
1				
Modifica	Data modifica	Modificato da		
Scala: 1/8	Ik3: 6 kA	Ik1: 4,5 kA TT (normale)	Disegno	

:hager

BOCCHIOTTI

=

+ Q3 - QPT

Foglio: 2 / 3

Q2 - QP2

QUADRO SECONDO PIANO

Quadro 5 P260

Configurazione:	1260x700x260 mm		
Altezza:	1260 mm	Altezza dello zoccolo:	Senza base
Profondità:	260 mm	Peso del locale:	67,7 kg
Larghezza:	700 mm	Forma di segregazione	Forma 1

Arrivo e Distribuzione Del Quadro:

Posizione Arrivo Linea:	
Materiale Del Sistema Barre Di Trasferimento	
Livello Icw Nominale:	

Dati tecnici del quadro:

Indice di protezione IP:	IP55
Indice di protezione IK:	IK10
Classe d'isolamento:	Classe 1
Temperatira ambiente:	
Norma di riferimento del locale:	Apparecchiature assiemate di potenza (PSC) secondo IEC 61439-1/-2

Dati elettrici del quadro:

Regime di neutro:	TT (normale)
Tensione assegnata:	400 V
Corrente Ib dell'ingresso:	40 A
Caduta di tensione totale in %:	
Corrente Ik1 dell'ingresso normale:	4,5 kA
Corrente Ik2/3 dell'ingresso normale:	6 kA
Ik1 min:	
If :	

Ingombro del quadro:

Capacità modulare in moduli:	120	Capacità morsettiera in moduli:	22
Occupazione modulare in moduli:	81,5	Occupazione morsettiera in moduli:	15,8
Occupazione modulare in %:	68%	Occupazione morsettiera in %:	72%
Riserva modulare:	38,5	Riserva morsettiera in moduli:	6,2
Riserva modulare in %:	32%	Riserva morsettiera in %:	28%

3			Progetto	hager / BOCCHIOTTI	=
2			ISTITUTO E. DE AMICIS - Via Bausan, Napoli (NA)		+ Q2 - QP2
1					
Modifica	Data modifica	Modificato da	Riepilogo tecnico		
Scala: 1	Ik3: 6 kA	Ik1: 4,5 kA TT (normale)			Foglio: 3 / 3